Документ подписан простой электронной подписью
Информация о владельце:
ФИО: Мелешко Людмила Анатольевна
Должность: Заместитель директора по учебной работе
Дата подписания: 22.11.2022 11:25:52
Уникальный программный ключ:
7f8c45cd5b5599e175e149aadc475b45799d2cf61

Федеральное государственное бюджетное образовательное учреждение
высшего образования
"Дальневосточный государственный университет путей сообщения"
(ДВГУПС)

Приморский институт железнодорожного транспорта - филиал федерального государственного бюджетного образовательного учреждения высшего образования «Дальневосточный государственный университет путей сообщения» в г. Уссурийске
(ПримИЖТ - филиал ДВГУПС в г. Уссурийске)

УТВЕРЖДАЮ

Зам директора по УР

_____ Л.А. Мелешко

01.06.2022

РАБОЧАЯ ПРОГРАММА

дисциплины (МДК, ПМ) **МДК.04.01 Выполнение работ по одной или нескольким профессиям рабочих, должностям служащих**

для ППССЗ Техническая эксплуатация подвижного состава железных дорог (вагоны)

Составитель(и): Преподаватель Кондрашова Ирина Федоровна

Обсуждена на заседании ПЦК: ПримИЖТ - специальности 23.02.06 "Техническая эксплуатация подвижного состава железных дорог (вагоны)
Протокол от 11.05.2022 г. №5

Председатель ПЦК _____ О.В.Мухтахутдинова

г. Уссурийск
2022 г.

Рабочая программа дисциплины (МДК, ПМ) МДК.04.01 Выполнение работ по одной или нескольким профессиям рабочих, должностям служащих

разработана в соответствии с ФГОС, утвержденным приказом Министерства образования и науки Российской Федерации от 22.04.2014 №388

Форма обучения **очная**

ОБЪЕМ ДИСЦИПЛИНЫ (МДК, ПМ) В ЧАСАХ С УКАЗАНИЕМ ОБЯЗАТЕЛЬНОЙ И МАКСИМАЛЬНОЙ НАГРУЗКИ ОБУЧАЮЩИХСЯ

Общая трудоемкость **82 ЧАС**

Часов по учебному плану	82	Виды контроля на курсах:
в том числе:		зачёты с оценкой 6
обязательная нагрузка	55	
самостоятельная работа	19	
консультации	8	

Распределение часов дисциплины (МДК, ПМ) по семестрам (курсам)

Семестр (<Курс>.<Семестр на курсе>)	**6 (3.2)**		**7 (4.1)**		Итого	
Недель	34		14			
Вид занятий	УП	РП	УП	РП	УП	РП
Практические	34	34	21	21	55	55
Консультации	4	4	4	4	8	8
Итого ауд.	34	34	21	21	55	55
Контактная работа	38	38	25	25	63	63
Сам. работа	13	13	6	6	19	19
Итого	51	51	31	31	82	82

1. АННОТАЦИЯ ДИСЦИПЛИНЫ (МДК, ПМ)	
1.1	Изучение видов и сроков технического обслуживания грузовых и пассажирских вагонов. Изучение обязанностей осмотрщиков вагонов и слесарей по ремонту подвижного состава. Изучения характеристик и разрядов работ слесарей, осмотрщиков, осмотрщиков – ремонтников. Порядок технического обслуживания вагонов. Контроль технического состояния грузовых и пассажирских вагонов с пролазкой. Техническое обслуживание вагонов в транзитных поездах. Техническое обслуживание вагонов на сортировочных станциях. Техническое обслуживание грузовых вагонов при подготовке их к перевозкам. Техническое обслуживание вагонов при передаче их с подъездных путей предприятий и на пунктах перед затяжными спусками. Техническое обслуживание пассажирских вагонов в пунктах формирования и оборота. Изучение общих положений технических требований к узлам и деталям вагонов. Изучение технических требований к колесным парам, буксовым узлам, тележкам грузовых и пассажирских вагонов, рессорным подвешиваниям, рамам и кузовам вагонов. Изучение общих технических требований к автосцепному устройству. Специальный ломик, калибровочный ломик, шаблон 873. Изучение технических требований к поглощающим аппаратам. Исследование технического состояния колесных пар, буксовых узлов, тележек грузовых и пассажирских вагонов, автосцепного устройства, автоматических тормозов.

2. МЕСТО ДИСЦИПЛИНЫ (МДК, ПМ) В СТРУКТУРЕ ОБРАЗОВАТЕЛЬНОЙ ПРОГРАММЫ	
Код дисциплины:	МДК.04.01
2.1	**Требования к предварительной подготовке обучающегося:**
2.1.1	Конструкция, техническое обслуживание и ремонт подвижного состава (вагоны)
2.1.2	Эксплуатация подвижного состава (вагоны) и обеспечение безопасности движения поездов
2.1.3	Охрана труда
2.2	**Дисциплины и практики, для которых освоение данной дисциплины (МДК, ПМ) необходимо как предшествующее:**
2.2.1	Нет

3. ПЕРЕЧЕНЬ ПЛАНИРУЕМЫХ РЕЗУЛЬТАТОВ ОБУЧЕНИЯ ПО ДИСЦИПЛИНЕ (МДК, ПМ), СООТНЕСЕННЫХ С ПЛАНИРУЕМЫМИ РЕЗУЛЬТАТАМИ ОСВОЕНИЯ ОБРАЗОВАТЕЛЬНОЙ ПРОГРАММЫ	
ОК 1: Понимать сущность и социальную значимость своей будущей профессии, проявлять к ней устойчивый интерес	
Знать:	
	- сущность и социальную значимость своей будущей профессии; - возможные траектории профессионального развития и самообразования.
Уметь:	
	- оценивать социальную значимость своей будущей работы; - отслеживать изменения в инструкциях, руководящих документах и другой нормативной базе; - планировать процесс своего профессионального роста

ОК 2: Организовывать собственную деятельность, выбирать типовые методы и способы выполнения профессиональных задач, оценивать их эффективность и качество	
Знать:	
	- способы организации собственной деятельности; - типовые методы и способы выполнения профессиональных задач; - критерии оценки эффективности и качества выполнения профессиональных задач
Уметь:	
	- организовать собственную деятельность; - осуществлять выбор методов и способов решения профессиональных задач; - применять эффективные методы и способы решения профессиональных задач; - оценивать эффективность и качество выполнения профессиональных задач.

ОК 3: Принимать решения в стандартных и нестандартных ситуациях и нести за них ответственность	
Знать:	
	- критерии оценки стандартных и нестандартных ситуаций; - способы решения нестандартных ситуаций; - способы решения стандартных ситуаций
Уметь:	
	- разрабатывать мероприятий по предупреждению причин нарушения безопасности движения; - оценивать правильность и объективность оценки нестандартных и аварийных ситуаций; - принимать решения стандартных и нестандартных профессиональных задач; - нести ответственность за принятые решения

ОК 4: Осуществлять поиск и использование информации, необходимой для эффективного выполнения профессиональных задач, профессионального и личностного развития	
Знать:	
	- номенклатура информационных источников применяемых в профессиональной деятельности; - приемы структурирования информации; - формат оформления результатов поиска информации
Уметь:	
	- определять задачи для поиска информации; - определять необходимые источники информации; - планировать процесс поиска; структурировать получаемую информацию; - выделять наиболее значимое в перечне информации; - оценивать практическую значимость результатов поиска; оформлять результаты поиска

ОК 5: Использовать информационно-коммуникационные технологии в профессиональной деятельности	
Знать:	
	- современные средства и устройства информатизации; - порядок применения современных средства и устройства информатизации и программное обеспечение в профессиональной деятельности
Уметь:	
	- применять средства информационных технологий для решения профессиональных задач; - использовать современное программное обеспечение

ОК 6: Работать в коллективе и команде, эффективно общаться с коллегами, руководством, потребителями	
Знать:	
	- психологические основы деятельности коллектива, психологические особенности личности - принципы организации работы коллектива
Уметь:	
	- организовывать работу коллектива и команды; - эффективно взаимодействовать с коллегами, руководством, клиентами в ходе профессиональной деятельности

ОК 7: Брать на себя ответственность за работу членов команды (подчиненных), результат выполнения заданий	
Знать:	
	- права и обязанности работников в сфере профессиональной деятельности; - нормативные документы, регулирующие правоотношения в сфере профессиональной деятельности
Уметь:	
	- брать на себя ответственность за работу подчиненных и конечный результат выполненных работ - отслеживать изменения в инструкциях, руководящих документах;

ОК 8: Самостоятельно определять задачи профессионального и личностного развития, заниматься самообразованием, осознанно планировать повышение квалификации	
Знать:	
	- задачи профессионального и личностного развития; - пути самообразования и повышения квалификации; - возможные траектории профессионального развития и самообразования
Уметь:	
	- самостоятельно определять задачи профессионального и личностного развития; - определять актуальность нормативно-правовой документации в профессиональной деятельности; - применять современную научную профессиональную терминологию; - определять и выстраивать траектории профессионального развития и самообразования

ОК 9: Ориентироваться в условиях частой смены технологий в профессиональной деятельности	
Знать:	
	- новые технологии и технические средства в профессиональной деятельности; - содержание актуальной технической документации
Уметь:	
	- ориентироваться в условиях частой смены технологий в профессиональной деятельности; - определять актуальность технической документации в профессиональной деятельности; - отслеживать изменения в инструкциях, руководящих документах и другой нормативной базы

ПК 1.1: Эксплуатировать подвижной состав железных дорог
Знать:

	- конструкцию, принцип действия и технические характеристики оборудования подвижного состава.
Уметь:	
	- определять конструктивных особенностей узлов и деталей подвижного состава; - выполнять основные виды работ по эксплуатации подвижного состава
Иметь практический опыт::	
	- эксплуатации подвижного состава

ПК 1.2: Производить техническое обслуживание и ремонт подвижного состава железных дорог в соответствии с требованиями технологических процессов	
Знать:	
	- систему технического обслуживания и ремонта подвижного состава; - способы предупреждения и устранения неисправностей
Уметь:	
	- обнаруживать неисправности, регулировать и испытывать оборудование подвижного состава; - определять соответствия технического состояния оборудования подвижного состава требованиям нормативных документов; - выполнять основные виды работ по техническому обслуживанию и ремонту подвижного состава; - пользоваться измерительными приборами, шаблонами; - визуально определять дефекты; - отцеплять вагоны в ремонт; - применять действующие методики при обслуживании и ремонте вагонов
Иметь практический опыт:	
	- выполнения технического обслуживания и ремонта подвижного состава железных дорог в соответствии с требованиями технологических процессов

ПК 1.3: Обеспечивать безопасность движения подвижного состава	
Знать:	
	- нормативные документы по обеспечению безопасности движения поездов
Уметь:	
	- применять нормативные документы по обеспечению безопасности движения поездов; - выявлять неисправности угрожающие безопасности движения и сохранности перевозимых грузов
Иметь практический опыт:	
	- определения перечня работ для обеспечения безопасности движения

ПК 2.3: Контролировать и оценивать качество выполняемых работ	
Знать:	
	- требования нормативной технической документации к узлам и деталям вагона, предъявляемые к качеству выполняемых работ по обслуживанию и ремонту
Уметь:	
	- определять техническое состояние вагона; - оценивать качество выполненных работ на вагоне в соответствии с действующими инструкциями и руководящими документами; - сдавать внутреннее оборудование и съемный инвентарь вагонов по инвентарной описи и накладным; - оформлять отчетную документацию по контролю технического состояния вагонов
Иметь практический опыт:	
	- контроля и оценки качества выполняемых работ по техническому обслуживанию и ремонту узлов и деталей вагонов.

4. СОДЕРЖАНИЕ ДИСЦИПЛИНЫ (МДК, ПМ), СТРУКТУРИРОВАННОЕ ПО ТЕМАМ (РАЗДЕЛАМ) С УКАЗАНИЕМ ОТВЕДЕННОГО НА НИХ КОЛИЧЕСТВА АКАДЕМИЧЕСКИХ ЧАСОВ И ВИДОВ УЧЕБНЫХ ЗАНЯТИЙ

Код занятия	Наименование разделов и тем /вид занятия/	Семестр / Курс	Часов	Компетен-ции	Литература	Примечание
	Раздел 1.					
1.1	Изучение видов и сроков технического обслуживания грузовых и пассажирских вагонов /Пр/	6	2	ОК 1 ОК 4	Л1.1 Л1.2 Л2.1 Э1	Активное слушание

1.2	Изучение обязанностей осмотрщиков вагонов и слесарей по ремонту подвижного состава /Пр/	6	2	ОК 1 ОК 2 ОК 3 ОК 4 ОК 5 ОК 8 ОК 9 ПК 1.1 ПК 1.2 ПК 1.3 ПК 2.3	Л1.1 Л1.2 Л2.1	Активное слушание
1.3	Изучения характеристик и разрядов работ слесарей, осмотрщиков, осмотрщиков - ремонтников /Пр/	6	2	ОК 1 ОК 2 ОК 3 ОК 4 ОК 5 ОК 8 ОК 9 ПК 1.1 ПК 1.2 ПК 1.3 ПК 2.3	Л1.1 Л1.2 Л2.1	Активное слушание
1.4	Порядок технического обслуживания вагонов /Пр/	6	2	ОК 1 ОК 2 ОК 3 ОК 4 ОК 5 ОК 6 ОК 8 ОК 9 ПК 1.1 ПК 1.2 ПК 1.3 ПК 2.3	Л1.1 Л1.2 Л2.1	Активное слушание
1.5	Контроль технического состояния грузовых и пассажирских вагонов с пролазкой /Пр/	6	2	ОК 1 ОК 2 ОК 3 ОК 4 ОК 5 ОК 6 ОК 7 ОК 8 ПК 1.1 ПК 1.2 ПК 1.3 ПК 2.3	Л1.1 Л1.2 Л2.1	Работа в малых группах
1.6	Техническое обслуживание вагонов в транзитных поездах /Пр/	6	2	ОК 1 ОК 2 ОК 3 ОК 4 ОК 5 ОК 6 ОК 7 ОК 8 ОК 9 ПК 1.1 ПК 1.2 ПК 1.3 ПК 2.3	Л1.1 Л1.2 Л2.1	Работа в малых группах
1.7	Техническое обслуживание вагонов на сортировочных станциях /Пр/	6	2	ОК 1 ОК 2 ОК 3 ОК 4 ОК 5 ОК 6 ОК 7 ОК 8 ОК 9 ПК 1.1 ПК 1.2 ПК 1.3 ПК 2.3	Л1.1 Л1.2 Л2.1	Работа в малых группах
1.8	Техническое обслуживание грузовых вагонов при подготовке их к перевозкам /Пр/	6	2	ОК 1 ОК 2 ОК 3 ОК 4 ОК 5 ОК 6 ОК 7 ОК 8 ОК 9 ПК 1.1 ПК 1.2 ПК 1.3 ПК 2.3	Л1.1 Л1.2 Л2.1	Работа в малых группах
1.9	Техническое обслуживание вагонов при передаче их с подъездных путей предприятий и на пунктах перед затяжными спусками /Пр/	6	2	ОК 1 ОК 2 ОК 3 ОК 4 ОК 5 ОК 6 ОК 7 ОК 8 ОК 9 ПК 1.1 ПК 1.2 ПК 1.3 ПК 2.3	Л1.1 Л1.2 Л2.1	Работа в малых группах
1.10	Техническое обслуживание пассажирских вагонов в пунктах формирования и оборота /Пр/	6	2	ОК 1 ОК 2 ОК 3 ОК 4 ОК 5 ОК 6 ОК 7 ОК 8 ОК 9 ПК 1.1 ПК 1.2 ПК 1.3 ПК 2.3	Л1.1 Л1.2 Л2.1	Работа в малых группах

1.11	Изучение общих положений технических требований к узлам и деталям вагонов /Пр/	6	2	ОК 1 ОК 2 ОК 3 ОК 4 ОК 5 ОК 6 ОК 7 ОК 8 ОК 9 ПК 1.1 ПК 1.2 ПК 1.3 ПК 2.3	Л1.1 Л1.2 Л2.1	Работа в малых группах
1.12	Изучение технических требований к колесным парам /Пр/	6	2	ОК 1 ОК 2 ОК 3 ОК 4 ОК 5 ОК 6 ОК 7 ОК 8 ОК 9 ПК 1.1 ПК 1.2 ПК 1.3 ПК 2.3	Л1.1 Л1.2 Л2.1 Э1	Работа в малых группах
1.13	Изучение технических требований к буксовым узлам /Пр/	6	2	ОК 1 ОК 2 ОК 3 ОК 4 ОК 5 ОК 6 ОК 7 ОК 8 ОК 9 ПК 1.1 ПК 1.2 ПК 1.3 ПК 2.3	Л1.1 Л1.2 Л2.1 Э1	Работа в малых группах
1.14	Изучение технических требований к тележкам грузовых вагонов /Пр/	6	2	ОК 1 ОК 2 ОК 3 ОК 4 ОК 5 ОК 6 ОК 7 ОК 8 ОК 9 ПК 1.1 ПК 1.2 ПК 1.3 ПК 2.3	Л1.1 Л1.2 Л2.1 Э1	Работа в малых группах
1.15	Изучение технических требований к тележкам пассажирских вагонов /Пр/	6	2	ОК 1 ОК 2 ОК 3 ОК 4 ОК 5 ОК 6 ОК 7 ОК 8 ОК 9 ПК 1.1 ПК 1.2 ПК 1.3 ПК 2.3	Л1.1 Л1.2 Л2.1 Э1	Работа в малых группах
1.16	Изучение технических требований к рессорным подвешиваниям /Пр/	6	2	ОК 1 ОК 2 ОК 3 ОК 4 ОК 5 ОК 6 ОК 7 ОК 8 ОК 9 ПК 1.1 ПК 1.2 ПК 1.3 ПК 2.3	Л1.1 Л1.2 Л2.1 Э1	Работа в малых группах
1.17	Изучение технических требований к рамам и кузовам вагонов /Пр/	6	2	ОК 1 ОК 2 ОК 3 ОК 4 ОК 5 ОК 6 ОК 7 ОК 8 ОК 9 ПК 1.1 ПК 1.2 ПК 1.3 ПК 2.3	Л1.1 Л1.2 Л2.1 Э1	Работа в малых группах
1.18	Изучение общих технических требований к автосцепному устройству /Пр/	7	2	ОК 1 ОК 2 ОК 3 ОК 4 ОК 5 ОК 6 ОК 7 ОК 8 ОК 9 ПК 1.1 ПК 1.2 ПК 1.3 ПК 2.3	Л1.1 Л1.2 Л2.1 Э1	Работа в малых группах
1.19	Специальный ломик, калибровочный ломик, шаблон 873 /Пр/	7	2	ОК 1 ОК 2 ОК 3 ОК 4 ОК 5 ОК 6 ОК 7 ОК 8 ОК 9 ПК 1.1 ПК 1.2 ПК 1.3 ПК 2.3	Л1.1 Л1.2 Л2.1	Работа в малых группах

1.20	Изучение технических требований к поглощающим аппаратам /Пр/	7	2	ОК 1 ОК 2 ОК 3 ОК 4 ОК 5 ОК 6 ОК 7 ОК 8 ОК 9 ПК 1.1 ПК 1.2 ПК 1.3 ПК 2.3	Л1.1 Л1.2 Л2.1 Э1	Работа в малых группах
1.21	Исследование технического состояния колесных пар /Пр/	7	2	ОК 1 ОК 2 ОК 3 ОК 4 ОК 5 ОК 6 ОК 7 ОК 8 ОК 9 ПК 1.1 ПК 1.2 ПК 1.3 ПК 2.3	Л1.1 Л1.2 Л2.1 Э1	Работа в малых группах
1.22	Исследование технического состояния буксовых узлов /Пр/	7	2	ОК 1 ОК 2 ОК 3 ОК 4 ОК 5 ОК 6 ОК 7 ОК 8 ОК 9 ПК 1.1 ПК 1.2 ПК 1.3 ПК 2.3	Л1.1 Л1.2 Л2.1 Э1	Работа в малых группах
1.23	Исследование технического состояния тележек грузовых вагонов /Пр/	7	2	ОК 1 ОК 2 ОК 3 ОК 4 ОК 5 ОК 8 ОК 9 ПК 1.1 ПК 1.2 ПК 1.3 ПК 2.3	Л1.1 Л1.2 Л2.1 Э1	Работа в малых группах
1.24	Исследование технического состояния тележек пассажирских вагонов /Пр/	7	2	ОК 1 ОК 2 ОК 3 ОК 4 ОК 5 ОК 6 ОК 7 ОК 8 ОК 9 ПК 1.1 ПК 1.2 ПК 1.3 ПК 2.3	Л1.1 Л1.2 Л2.1 Э1	Работа в малых группах
1.25	Исследование технического состояния автосцепного устройства /Пр/	7	2	ОК 1 ОК 2 ОК 3 ОК 4 ОК 5 ОК 6 ОК 7 ОК 8 ОК 9 ПК 1.1 ПК 1.2 ПК 1.3 ПК 2.3	Л1.1 Л1.2 Л2.1 Э1	Работа в малых группах
1.26	Исследование технического состояния автосцепного устройства /Пр/	7	2	ОК 1 ОК 2 ОК 3 ОК 4 ОК 5 ОК 6 ОК 7 ОК 8 ОК 9 ПК 1.1 ПК 1.2 ПК 1.3 ПК 2.3	Л1.1 Л1.2 Л2.1 Э1	Работа в малых группах
1.27	Исследование технического состояния автоматических тормозов /Пр/	7	2	ОК 1 ОК 2 ОК 3 ОК 4 ОК 5 ОК 8 ОК 9 ПК 1.1 ПК 1.2 ПК 1.3 ПК 2.3	Л1.1 Л1.2 Л2.1 Э1	Работа в малых группах
1.28	Исследование технического состояния автоматических тормозов /Пр/	7	1	ОК 1 ОК 2 ОК 3 ОК 4 ОК 5 ОК 8 ОК 9 ПК 1.1 ПК 1.2 ПК 1.3 ПК 2.3	Л1.1 Л1.2 Л2.1 Э1	Работа в малых группах
	Раздел 2. Самостоятельная работа					

2.1	Систематическая проработка конспектов, составление плана и тезисов ответа, составление таблиц /Ср/	6	2	ОК 1 ОК 2 ОК 3 ОК 4 ОК 5 ОК 8 ПК 2.3	Л1.1 Л1.2 Л2.1	
2.2	Подготовка к практическим занятиям /Ср/	6	2	ОК 1 ОК 2 ОК 3 ОК 4 ОК 5 ОК 8 ПК 2.3	Л1.1 Л1.2 Л2.1	
2.3	Работа с нормативной документацией и специальной технической литературой. /Ср/	6	6	ОК 1 ОК 2 ОК 3 ОК 4 ОК 5 ОК 8 ПК 2.3	Л1.1 Л1.2 Л2.1	
2.4	Подготовка к дифференцированному зачёту /Ср/	6	3	ОК 1 ОК 2 ОК 3 ОК 4 ОК 5 ОК 8 ПК 2.3	Л1.1 Л1.2 Л2.1	
2.5	Систематическая проработка конспектов, составление плана и тезисов ответа, составление таблиц /Ср/	7	1	ОК 1 ОК 2 ОК 3 ОК 4 ОК 5 ОК 8 ПК 2.3	Л1.1 Л1.2 Л2.1	
2.6	Подготовка к практическим занятиям /Ср/	7	2	ОК 1 ОК 2 ОК 3 ОК 4 ОК 5 ОК 8 ПК 2.3	Л1.1 Л1.2 Л2.1	
2.7	Подготовка к промежуточной аттестации (другие формы контроля) /Ср/	7	1	ОК 1 ОК 2 ОК 3 ОК 4 ОК 5 ОК 8 ПК 2.3	Л1.1 Л1.2 Л2.1	
2.8	Консультации /Инд кон/	6	4			
2.9	Консультации /Инд кон/	7	4			
	Раздел 3. Итоговый контроль					
3.1	Дифференцированный зачет /ЗачётСОц/	6	0			
3.2	Другие формы контроля(контрольная работа) /ЗачётСОц/	7	0			

5. ОЦЕНОЧНЫЕ МАТЕРИАЛЫ ДЛЯ ПРОВЕДЕНИЯ ПРОМЕЖУТОЧНОЙ АТТЕСТАЦИИ

Размещены в приложении

6. УЧЕБНО-МЕТОДИЧЕСКОЕ И ИНФОРМАЦИОННОЕ ОБЕСПЕЧЕНИЕ ДИСЦИПЛИНЫ (МДК, ПМ)

6.1. Рекомендуемая литература

6.1.1. Перечень основной литературы, необходимой для освоения дисциплины (МДК, ПМ)

	Авторы, составители	Заглавие	Издательство, год
Л1.1		Инструкция по техническому обслуживанию вагонов в эксплуатации (инструкция осмотрщику вагонов)	2017,
Л1.2	Кобаская И.А.	Разработка технологических процессов ремонта в условиях вагонного комплекса: учеб.пособие	Москва: ФГБУ ДПО «УМЦ ЖДТ», 2018,

6.1.2. Перечень дополнительной литературы, необходимой для освоения дисциплины (МДК, ПМ)

	Авторы, составители	Заглавие	Издательство, год
Л2.1	Пастухов, И.Ф.	Конструкция вагонов: учебник	Москва: Альянс, 2021,

6.2. Перечень ресурсов информационно-телекоммуникационной сети "Интернет", необходимых для освоения дисциплины (МДК, ПМ)

Э1	Электронная библиотека МИИТ	

6.3. Перечень информационных технологий, используемых при осуществлении образовательного процесса по дисциплине (МДК, ПМ), включая перечень программного обеспечения и информационных справочных систем (при необходимости)

6.3.1 Перечень программного обеспечения

Zoom

Free Conference Call

Автосцепка СА-3

Конструкция и ремонт грузовых вагонов (часть 1-2)
Конструкция колесных пар и букс вагонов
Конструкция колесных пар и букс пассажирских вагонов
Конструкция тележек грузовых вагонов

7. ОПИСАНИЕ МАТЕРИАЛЬНО-ТЕХНИЧЕСКОЙ БАЗЫ, НЕОБХОДИМОЙ ДЛЯ ОСУЩЕСТВЛЕНИЯ ОБРАЗОВАТЕЛЬНОГО ПРОЦЕССА ПО ДИСЦИПЛИНЕ (МДК, ПМ)

Аудитория	Назначение	Оснащение
(ПримИЖТ) Аудитория № 705/1 Лаборантская лаборатории технического обслуживани я и ремонта подвижного состава	Учебная аудитория для проведения лабораторных занятий, групповых и индивидуальных консультаций, текущего контроля и промежуточной аттестации, а также для самостоятельной работы	Инструмент для профилактического обслуживания учебного оборудования, комплекты проходных и непроходных шаблонов для проверки автосцепного оборудования, колесных пар и др.
(ПримИЖТ) Аудитория № 705 Лаборатория технического обслуживания и ремонта подвижного состава	Учебная аудитория для проведения занятий лекционного типа, практических занятий, групповых и индивидуальных консультаций, текущего контроля и промежуточной аттестации, а также для самостоятельной работы Учебная аудитория для проведения лабораторных и практических занятий, групповых и индивидуальных консультаций, текущего контроля и промежуточной аттестации, а также для самостоятельной работы	Программное обеспечение: Microsoft Windows XP (Сведения об Open License 44290841) Microsoft Office Professional Plus 2007 (Сведения об Open License 66234276); Kaspersky Endpoint Security 8 (№ лицензии 1356-160615-113525-730-94); Foxit Reader Автосцепка –СА-3, МПС России, Москва 2000г.; Ремонт тележки грузовых вагонов, Кошкалда Р.О., Сукочев А.С., Киреев В.А, Боровой В.Е, 2001г.; Тележки пассажирских вагонов, Кошкалда Р.О., Сукочев А.С., Киреев В.А, Боровой В.Е, 2002 г.; Внутренние оборудование пассажирских вагонов, Кошкалда Р.О., Сукочев А.С., Киреев В.А, Боровой В.Е, 2001г.;Конструкция колесных пар и букс пассажирских вагонов, Кошкалда Р.О., Сукочев А.С., Киреев В.А, Боровой В.Е, 2001г.; Конструкция и ремонт грузовых вагонов, Кошкалда Р.О., Сукочев А.С., Киреев В.А, Боровой В.Е, 2001г.;Конструкция тележек грузовых вагонов, Кошкалда Р.О., Сукочев А.С., Киреев В.А, Боровой В.Е, 2001г.;Приводы подвагонных генераторов пассажирских вагонов, Кошкалда Р.О., Сукочев А.С., Киреев В.А, Боровой В.Е, 2003г.;Ударно-тяговое оборудование пассажирских вагонов, Кошкалда Р.О., Сукочев А.С., Киреев В.А, Боровой В.Е, 2003г.;Кондиционирование воздуха в пассажирском вагоне типа 47 КК, Блохина Е.В. УМЦ ЖДТ 2003г. Доска аудиторная; компьютер Intel(R) Core(TM)2 CPU 4300 @ 1.80GHz/1GB/200GB/DVD-RW/МониторLCD 17’’ Acer V173VB; компьютер Intel(R) Core(TM)2 Duo CPU E7500 @ 2.93GHz/1GB/320Gb/DVD-RW/; мониторBelinea Сканер-Canon Lide 25; принтерHP 1020; мультимедиа проектор Toshiba TDP TW100; проекционный экран Натурные образцы: поглощающий аппарат – Ш-2-В; поглощающий аппарат – Р-2П; комплект шаблонов для измерения автосцепки; гидравлический гаситель колебаний в разрезе; детали механизма сцепления и расцепления автосцепки СА-3; клин фрикционный тележки 18-100; роликовый подшипник; букса на горячей посадке с двумя цилиндрическими подшипниками, торцовое крепление – гайкой; букса на горячей посадке с двумя цилиндрическими подшипниками, торцовое крепление – шайбой; автосцепка СА-3; автосцепка СА-3 с неисправностями; фрагмент обода колеса с неисправностями; детали буксового узла. Модели: модель буксы на горячей посадке с двумя цилиндрическими подшипниками; фрагмент цельнокатаного колеса; элементы торцевого крепления буксового узла; макет автосцепного устройства пассажирского вагона; макет автосцепного устройства грузового вагона; тележки электропоезда Р9 и рама тележки электровоза ВЛ80 (на учебном полигоне).

8. МЕТОДИЧЕСКИЕ УКАЗАНИЯ ДЛЯ ОБУЧАЮЩИХСЯ ПО ОСВОЕНИЮ ДИСЦИПЛИНЫ (МДК, ПМ)

Практическая работа
Проработка рабочей программы, уделяя особое внимание целям и задачам структуре и содержанию темы.
Конспектирование источников. Работа с конспектом лекций, подготовка ответов к контрольным вопросам, просмотр рекомендуемой литературы, решение задач по разделам курса. Задания и инструкция по выполнению практических работ находится в методических материалах по теме.

Подготовка к зачету, к другим формам контроля (контрольная работа)
При подготовке к зачету необходимо ориентироваться на конспекты, рекомендуемую литературу и др. Уметь воспроизводить устно и письменно основную теоретическую базу.

Проведение учебного процесса может быть организовано с использованием ЭПОС и в цифровой среде (электронная почта, видеосвязь и другие платформы). Учебные занятия с применением ДОТ проходят в соответствии с утвержденным расписанием. Текущий контроль и промежуточная аттестация обучающихся проводится с применением ДОТ.

Приложение

ПримИЖТ

ОЦЕНОЧНЫЕ МАТЕРИАЛЫ
для промежуточной аттестации по МДК.04.01 Выполнение работ по одной или нескольким профессиям рабочих, должностям служащих

специальность 23.02.06 Техническая эксплуатация подвижного состава железных дорог (вагоны)

Составитель: преподаватель Кондрашова И.Ф.

Уссурийск
2022

1. Описание показателей, критериев и шкал оценивания компетенций.

1.1 Показатели и критерии оценивания компетенций ОК 1 – ОК 9; ПК 1.1, ПК 1.2, ПК 1.3, ПК 2.3

Объект оценки	Уровни сформированности компетенций	Критерий оценивания результатов обучения
Обучающийся	Низкий уровень Пороговый уровень Повышенный уровень Высокий уровень	Уровень результатов обучения **не ниже порогового**

1.2. Шкалы оценивания компетенций ОК 1 - 9; ПК 1.1, ПК 1.2, ПК 1.3, ПК 2.3 при сдаче дифференцированного зачета и других форм контроля (контрольная работа)

Достигнутый уровень результата обучения	Характеристика уровня сформированности компетенций	Шкала оценивания
		другие формы контроля, дифференцированный зачет
Низкий уровень	Обучающийся: -обнаружил пробелы в знаниях основного учебно-программного материала; -допустил принципиальные ошибки в выполнении заданий, предусмотренных программой; -не может продолжить обучение или приступить к профессиональной деятельности по окончании программы без дополнительных занятий по соответствующей дисциплине.	Неудовлетворительно
Пороговый уровень	Обучающийся: -обнаружил знание основного учебно-программного материала в объёме, необходимом для дальнейшей учебной и предстоящей профессиональной деятельности; -справляется с выполнением заданий, предусмотренных программой; -знаком с основной литературой, рекомендованной рабочей программой дисциплины; -допустил неточности в ответе на вопросы и при выполнении заданий по учебно-программному материалу, но обладает необходимыми знаниями для их устранения под руководством преподавателя.	Удовлетворительно
Повышенный уровень	Обучающийся: - обнаружил полное знание учебно-программного материала; -успешно выполнил задания, предусмотренные программой; -усвоил основную литературу, рекомендованную рабочей программой дисциплины; -показал систематический характер знаний учебно-программного материала; -способен к самостоятельному пополнению знаний по учебно-программному материалу и обновлению в ходе	Хорошо

	дальнейшей учебной работы и профессиональной деятельности.	
Высокий уровень	Обучающийся: -обнаружил всесторонние, систематические и глубокие знания учебно-программного материала; -умеет свободно выполнять задания, предусмотренные программой; -ознакомился с дополнительной литературой; -усвоил взаимосвязь основных понятий дисциплин и их значение для приобретения профессии; -проявил творческие способности в понимании учебно-программного материала.	Отлично

1.3. Описание шкал оценивания

Компетенции обучающегося оценивается следующим образом:

Планируемый уровень результатов освоения	Содержание шкалы оценивания достигнутого уровня результата обучения			
	Неудовлетворительно	Удовлетворительно	Хорошо	Отлично
	Не зачтено	Зачтено	Зачтено	Зачтено
Знать	Неспособность обучающегося самостоятельно продемонстрировать наличие знаний при решении заданий, которые были представлены преподавателем вместе с образцом их решения.	Обучающийся способен самостоятельно продемонстрировать наличие знаний при решении заданий, которые были представлены преподавателем вместе с образцом их решения.	Обучающийся демонстрирует способность к самостоятельному применени ю знаний при решении заданий, аналогичных тем, которые представлял преподаватель, и при его консультативной поддержке в части современных проблем.	Обучающийся демонстрирует способность к самостоятельному применению знаний в выборе способа решения неизвестных или нестандартных заданий и при консультативной поддержке в части междисциплинарных связей.
Уметь	Отсутствие у обучающегося самостоятельности в применении умений по использованию методов освоения учебной дисциплины.	Обучающийся демонстрирует самостоятельность в применении умений решения учебных заданий в полном соответствии с образцом, данным преподавателем.	Обучающийся продемонстрирует самостоятельное применение умений решения заданий, аналогичных тем, которые представлял преподаватель, и при его консультативной поддержке в части современных проблем.	Обучающийся демонстрирует самостоятельное применение умений решения неизвестных или нестандартных заданий и при консультативной поддержке преподавателя в части междисциплинарных связей.
Владеть	Неспособность самостоятельно проявить навык решения поставленной задачи по стандартному образцу повторно.	Обучающийся демонстрирует самостоятельность в применении навыка по заданиям, решение которых было показано преподавателем.	Обучающийся демонстрирует самостоятельное применение навыка решения заданий, аналогичных тем, которые представлял преподаватель, и при его консультативной поддержке в части современных проблем.	Обучающийся демонстрирует самостоятельное применение навыка решения неизвестных или нестандартных заданий и при консультативной поддержке преподавателя в части междисциплинарных связей.

2. Перечень вопросов к дифференцированному зачету, к другим формам контроля, практическим занятиям

Перечень вопросов к дифференцированному зачету

6 семестр

1. Назначение системы ТО и ремонта вагонов ОК 1, ПК 1.1, ПК 1.2, ПК 1.3, ПК 2.3, у – 1,у – 2, у – 3, у – 4, у – 5, у – 6, з – 1, з – 2, з – 3, по – 1.

2. Сроки плановых ремонтов вагонов ОК 1,ОК 3, ПК 1.1, ПК 1.2, ПК 1.3, у – 1,у – 2, у – 3, у – 4, у – 5, у – 6, з – 1, з – 2, з – 3, по – 1.

3. Порядок технического обслуживания вагонов ОК 1, ОК 2, ОК 3, ОК 4,ОК 8, ОК 9, ПК 1.1, ПК 1.2, ПК 1.3, ПК 2.3, у – 1,у – 2, у – 3, у – 4, у – 5, у – 6, з – 1, з – 2, з – 3, по – 1.

4. Особенности ТО пассажирских поездов ОК 1, ОК 2, ОК 3, ОК 4, ОК 8, ОК 9, ПК 1.1, ПК 1.2, ПК 1.3, ПК 2.3, у – 1,у – 2, у – 3, у – 4, у – 5, у – 6, з – 1, з – 2, з – 3, по – 1.

5. Техническое обслуживание вагонов в транзитных поездах ОК 1, ОК 2, ОК 3, ОК 4, ОК 8, ОК 9, ПК 1.1, ПК 1.2, ПК 1.3, ПК 2.3, у – 1,у – 2, у – 3, у – 4, у – 5, у – 6, з – 1, з – 2, з – 3, по – 1.

6. Встреча поезду с ходу ОК 1, ОК 2, ОК 3, ОК 4, ОК 6, ОК 7, ОК 8, ОК 9, ПК 1.1, ПК 1.2, ПК 1.3, ПК 2.3, у – 1,у – 2, у – 3, у – 4, у – 5, у – 6, з – 1, з – 2, з – 3, по – 1.

7. Неисправности, которые определяют при встрече поезда с ходу ОК 1, ОК 2, ОК 3, ОК 4, ОК 6, ОК 7, ОК 8, ОК 9, ПК 1.1, ПК 1.2, ПК 1.3, ПК 2.3, у – 1,у – 2, у – 3, у – 4, у – 5, у – 6, з – 1, з – 2, з – 3, по – 1.

8. Документация, заполняемая на вагоны, требующих ТР1, ТР2 ОК 1, ОК 2, ОК 3, ОК 4, ОК 6, ОК 7, ОК 8, ОК 9, ПК 1.1, ПК 1.2, ПК 1.3, ПК 2.3, у – 1,у – 2, у – 3, у – 4, у – 5, у – 6, з – 1, з – 2, з – 3, по – 1.

9. Порядок обслуживания автотормозов транзитных поездов ОК 1, ОК 2, ОК 3, ОК 4, ОК 6, ОК 7, ОК 8, ОК 9, ПК 1.1, ПК 1.2, ПК 1.3, ПК 2.3, у – 1,у – 2, у – 3, у – 4, у – 5, у – 6, з – 1, з – 2, з – 3, по – 1.

10. Техническое обслуживание вагонов на сортировочной станции ОК 1, ОК 2, ОК 3, ОК 4, ОК 6, ОК 7, ОК 8, ОК 9, ПК 1.1, ПК 1.2, ПК 1.3, ПК 2.3, у – 1,у – 2, у – 3, у – 4, у – 5, у – 6, з – 1, з – 2, з – 3, по – 1.

11. Особенности ТО в парке прибытия ОК 1, ОК 2, ОК 3, ОК 4, ОК 6, ОК 7, ОК 8, ОК 9, ПК 1.1, ПК 1.2, ПК 1.3, ПК 2.3, у – 1,у – 2, у – 3, у – 4, у – 5, у – 6, з – 1, з – 2, з – 3, по – 1.

12. Особенности ТО в парке формирования ОК 1, ОК 2, ОК 3, ОК 4, ОК 6, ОК 7, ОК 8, ОК 9, ПК 1.1, ПК 1.2, ПК 1.3, ПК 2.3, у – 1,у – 2, у – 3, у – 4, у – 5, у – 6, з – 1, з – 2, з – 3, по – 1.

13. Особенности ТО в парке отправления ОК 1, ОК 2, ОК 3, ОК 4, ОК 6, ОК 7, ОК 8, ОК 9, ПК 1.1, ПК 1.2, ПК 1.3, ПК 2.3, у – 1,у – 2, у – 3, у – 4, у – 5, у – 6, з – 1, з – 2, з – 3, по – 1.

14. Техническое обслуживание грузовых вагонов при подготовке их к перевозкам ОК 1, ОК 2, ОК 3, ОК 4, ОК 6, ОК 7, ОК 8, ОК 9, ПК 1.1, ПК 1.2, ПК 1.3, ПК 2.3, у – 1,у – 2, у – 3, у – 4, у – 5, у – 6, з – 1, з – 2, з – 3, по – 1.

15. Техническое обслуживание вагонов при передаче их с подъездных путей предприятий и на пунктах перед затяжными спусками ОК 1, ОК 2, ОК 3, ОК 4, ОК 6, ОК 7, ОК 8, ОК 9, ПК 1.1, ПК 1.2, ПК 1.3, ПК 2.3, у – 1,у – 2, у – 3, у – 4, у – 5, у – 6, з – 1, з – 2, з – 3, по – 1.

16. Особенности обслуживания вагонов перед затяжными спусками крутизны 0,018 и более ОК 1, ОК 2, ОК 3, ОК 4, ОК 6, ОК 7, ОК 8, ОК 9, ПК 1.1, ПК 1.2, ПК 1.3, ПК 2.3, у – 1,у – 2, у – 3, у – 4, у – 5, у – 6, з – 1, з – 2, з – 3, по – 1.

17. Порядок проведения полного опробования тормозов перед затяжными спусками. ОК 1, ОК 2, ОК 3, ОК 4,ОК, ОК 8, ОК 9, ПК 1.1, ПК 1.2, ПК 1.3, ПК 2.3, у – 1,у – 2, у – 3, у – 4, у – 5, у – 6, з – 1, з – 2, з – 3, по – 1.

18. Техническое обслуживание пассажирских вагонов в пунктах формирования и оборота ОК 1, ОК 2, ОК 3, ОК 4, ОК 6, ОК 7, ОК 8, ОК 9, ПК 1.1, ПК 1.2, ПК 1.3, ПК 2.3, у – 1,у – 2, у – 3, у – 4, у – 5, у – 6, з – 1, з – 2, з – 3, по – 1.

19. Требования к колесным парам в эксплуатации ОК 1, ОК 2, ОК 3, ОК 4, ОК 6, ОК 7, ОК 8, ОК 9, ПК 1.1, ПК 1.2, ПК 1.3, ПК 2.3, у – 1,у – 2, у – 3, у – 4, у – 5, у – 6, з – 1, з – 2, з – 3, по – 1.

20. Требования к буксовым узлам вагонов в эксплуатации ОК 1, ОК 2, ОК 3, ОК 4, ОК 6, ОК 7, ОК 8, ОК 9, ПК 1.1, ПК 1.2, ПК 1.3, ПК 2.3, у – 1,у – 2, у – 3, у – 4, у – 5, у – 6, з – 1, з – 2, з – 3, по – 1.

21. Требования к тележкам грузовых вагонов в эксплуатации ОК 1, ОК 2, ОК 3, ОК 4, ОК 6, ОК 7, ОК 8, ОК 9, ПК 1.1, ПК 1.2, ПК 1.3, ПК 2.3, у – 1,у – 2, у – 3, у – 4, у – 5, у – 6, з – 1, з – 2, з – 3, по – 1.

22. Требования к тележкам пассажирских вагонов в эксплуатации ОК 1, ОК 2, ОК 3, ОК 4, ОК 8, ОК 9, ПК 1.1, ПК 1.2, ПК 1.3, ПК 2.3, у – 1,у – 2, у – 3, у – 4, у – 5, у – 6, з – 1, з – 2, з – 3, по – 1.

23. Требования к тормозам ОК 1, ОК 2, ОК 3, ОК 4, ОК 8, ОК 9, ПК 1.1, ПК 1.2, ПК 1.3, ПК 2.3, у – 1,у – 2, у – 3, у – 4, у – 5, у – 6, з – 1, з – 2, з – 3, по – 1.

24. Неисправности автосцепного устройства, при которых запрещается постановка вагонов в поезда и следование в нем вагонов ОК 1, ОК 2, ОК 3, ОК 4, ОК 6, ОК 7, ОК 8, ОК 9, ПК 1.1, ПК 1.2, ПК 1.3, ПК 2.3, у – 1,у – 2, у – 3, у – 4, у – 5, у – 6, з – 1, з – 2, з – 3, по – 1.

25. Причины саморасцепов ОК 1, ОК 2, ОК 3, ОК 4, ОК 8, ОК 9, ПК 1.1, ПК 1.2, ПК 1.3, ПК 2.3, у – 1,у – 2, у – 3, у – 4, у – 5, у – 6, з – 1, з – 2, з – 3, по – 1.

26. Внешние признаки неисправностей автосцепного устройства ОК 1, ОК 2, ОК 3, ОК 4, ОК 6, ОК 7, ОК 8, ОК 9, ПК 1.1, ПК 1.2, ПК 1.3, ПК 2.3, у – 1,у – 2, у – 3, у – 4, у – 5, у – 6, з – 1, з – 2, з – 3, по – 1.

27. Требования инструкции по техническому обслуживанию вагонов в эксплуатации к автосцепному устройству ОК 1, ОК 2, ОК 3, ОК 4, ОК 6, ОК 7, ОК 8, ОК 9, ПК 1.1, ПК 1.2, ПК 1.3, ПК 2.3, у – 1,у – 2, у – 3, у – 4, у – 5, у – 6, з – 1, з – 2, з – 3, по – 1.

Перечень вопросов для промежуточной аттестации

(другие формы контроля)

7 семестр

1. Общие технические требования к автосцепному устройству ОК 1, ОК 2, ОК 3, ОК 4, ОК 8, ПК 1.1, ПК 1.2, ПК 1.3, ПК 2.3, у – 1,у – 2, у – 3, у – 4, у – 5, у – 6, з – 1, з – 2, з – 3, по – 1.

2. Специальный ломик, калибровочный ломик, шаблон 873. Порядок измерения. ОК 1, ОК 2, ОК 3, ОК 4, ОК 8, ПК 1.1, ПК 1.2, ПК 1.3, ПК 2.3, у – 1,у – 2, у – 3, у – 4, у – 5, у – 6, з – 1, з – 2, з – 3, по – 1.

3. Требования к поглощающим аппаратам в эксплуатации ОК 1, ОК 2, ОК 3, ОК 4, ОК 8, ПК 1.1, ПК 1.2, ПК 1.3, ПК 2.3, у – 1,у – 2, у – 3, у – 4, у – 5, у – 6, з – 1, з – 2, з – 3, по – 1.

4. Требования к колесным парам в эксплуатации ОК 1, ОК 2, ОК 3, ОК 4, ОК 8, ПК 1.1, ПК 1.2, ПК 1.3, ПК 2.3, у – 1,у – 2, у – 3, у – 4, у – 5, у – 6, з – 1, з – 2, з – 3, по – 1.

5. Требования к буксовым узлам вагонов в эксплуатации ОК 1, ОК 2, ОК 3, ОК 4, ОК 8, ПК 1.1, ПК 1.2, ПК 1.3, ПК 2.3, у – 1,у – 2, у – 3, у – 4, у – 5, у – 6, з – 1, з – 2, з – 3, по – 1.
6. Требования к тележкам грузовых вагонов в эксплуатации ОК 1, ОК 2, ОК 3, ОК 4, ОК 8, ПК 1.1, ПК 1.2, ПК 1.3, ПК 2.3, у – 1,у – 2, у – 3, у – 4, у – 5, у – 6, з – 1, з – 2, з – 3, по – 1.
7. Требования к тележкам пассажирских вагонов в эксплуатации ОК 1, ОК 2, ОК 3, ОК 4, ОК 8, ПК 1.1, ПК 1.2, ПК 1.3, ПК 2.3, у – 1,у – 2, у – 3, у – 4, у – 5, у – 6, з – 1, з – 2, з – 3, по – 1.

8. Требования к автотормозам ОК 1, ОК 2, ОК 3, ОК 4, ОК 8, ПК 1.1, ПК 1.2, ПК 1.3, ПК 2.3, у – 1,у – 2, у – 3, у – 4, у – 5, у – 6, з – 1, з – 2, з – 3, по – 1.
9. Регулировка рычажной передачи ОК 1, ОК 2, ОК 3, ОК 4, ОК 8, ПК 1.1, ПК 1.2, ПК 1.3, ПК 2.3, у – 1,у – 2, у – 3, у – 4, у – 5, у – 6, з – 1, з – 2, з – 3, по – 1.
10. Сокращенное опробование тормозов ОК 1, ОК 2, ОК 3, ОК 4, ОК 8, ПК 1.1, ПК 1.2, ПК 1.3, ПК 2.3, у – 1,у – 2, у – 3, у – 4, у – 5, у – 6, з – 1, з – 2, з – 3, по – 1.
11. Полное опробование тормозов ОК 1, ОК 2, ОК 3, ОК 4, ОК 8, ПК 1.1, ПК 1.2, ПК 1.3, ПК 2.3, у – 1,у – 2, у – 3, у – 4, у – 5, у – 6, з – 1, з – 2, з – 3, по – 1.
12. Неисправности автосцепного устройства ОК 1, ОК 2, ОК 3, ОК 4, ОК 8, ПК 1.1, ПК 1.2, ПК 1.3, ПК 2.3, у – 1,у – 2, у – 3, у – 4, у – 5, у – 6, з – 1, з – 2, з – 3, по – 1.

Выполнение практических работ обеспечивает формирование ОК 1 – ОК-9; ПК 1.1, ПК 1.2, ПК 1.3, ПК 2.3

Контролю подлежат следующие работы студентов:

1. Практическая работа №1 Изучение видов и сроков технического обслуживания грузовых и пассажирских вагонов

1. Дать определение ДР. ОК 1, у-1, у-2, у-3, у-4, у-5, у-6, з-1, з-2, з-3, по-1

2. Дать определение КП. ОК 1, у-1, у-2, у-3, у-4, у-5, у-6, з-1, з-2, з-3, по-1
3. Дать определение ТО. ОК 1, у-1, у-2, у-3, у-4, у-5, у-6, з-1, з-2, з-3, по-1
4. Дать определение ТО1. ОК 1, у-1, у-2, у-3, у-4, у-5, у-6, з-1, з-2, з-3, по-1
5. Дать определение ТО2. ОК 1, у-1, у-2, у-3, у-4, у-5, у-6, з-1, з-2, з-3, по-1
6. Дать определение ТО3. ОК 1, у-1, у-2, у-3, у-4, у-5, у-6, з-1, з-2, з-3, по-1
7. Дать определение ТР. ОК 1, ОК 1, у-1, у-2, у-3, у-4, у-5, у-6, з-1, з-2, з-3, по-1
8. Дать определение ТР1. ОК 1, у-1, у-2, у-3, у-4, у-5, у-6, з-1, з-2, з-3, по-1
9. Дать определение ТР2. ОК 1, у-1, у-2, у-3, у-4, у-5, у-6, з-1, з-2, з-3, по-1
10. Сроки ремонта и ТО вагонов. ОК 1, ОК-4, у-1, у-2, у-3, у-4, у-5, у-6, з-1, з-2, з-3, по-1

2. Практическая работа №2 Изучение обязанностей осмотрщиков вагонов и слесарей по ремонту ПС

3. Практическая работа №3 Изучение характеристик и разрядов работ слесарей, осмотрщиков, осмотрщиков - ремонтников

1. Чем должен руководствоваться осмотрщик во время работы? ОК 1, ОК 2, ОК 3, ПК 2.3, у-1, у-2, у-3, у-4, у-5, у-6, з-1, з-2, з-3, по-1
2. Кто может работать осмотрщиком? ОК 1, ОК 3, у-1, у-2, у-3, у-4, у-5, у-6, з-1, з-2, з-3, по-1
3. Переэкзаменовка осмотрщиков. ОК 1, ОК 2, ОК 3, ОК-5, ПК 2.3, у-1, у-2, у-3, у-4, у-5, у-6, з-1, з-2, з-3, по-1
4. Характеристика работ осмотрщиков по ремонту ПС. ОК 1, ОК 2, ОК 4, ОК 5, ОК 8, ОК 9, ПК 1.1, ПК 1.2, ПК 1.3, ПК 2.3, у-1, у-2, у-3, у-4, у-5, у-6, з-1, з-2, з-3, по-1
5. Характеристика работ слесарей по ремонту ПС. ОК 1, ОК 2, ОК 4, ОК 5, ОК 8, ОК 9, ПК 1.1, ПК 1.2, ПК 1.3, ПК 2.3, у-1, у-2, у-3, у-4, у-5, у-6, з-1, з-2, з-3, по-1

4. Практическая работа №4 Порядок технического обслуживания вагонов

16. Признаки неисправного вагона. ОК 1, ОК 2, ОК 3, ОК 4, ОК 5, ОК 6, ОК 8, ПК 1.2, ПК 1.3, ПК 2.3, у-1, у-2, у-3, у-4, у-5, у-6, з-1, з-2, з-3, по-1
17. Порядок ТО. ОК 1, ОК 2, ОК 3, ОК 4, ОК 8, ОК 9, ПК 1.1, ПК 1.2, ПК 1.3, ПК 2.3, у-1, у-2, у-3, у-4, у-5, у-6, з-1, з-2, з-3, по-1
18. Проверка при ТО. ОК 1, ОК 2, ОК 3, ОК 4, ОК 8, ОК 9, ПК 1.1, ПК 1.2, ПК 1.3, ПК 2.3, у-1, у-2, у-3, у-4, у-5, у-6, з-1, з-2, з-3, по-1
19. Особенности ТО пассажирских поездов. ОК 1, ОК 2, ОК 3, ОК 4, ОК 8, ОК 9, ПК 1.1, ПК 1.2, ПК 1.3, ПК 2.3, у-1, у-2, у-3, у-4, у-5, у-6, з-1, з-2, з-3, по-1
20. Ответственность работников ПТО за безопасность движения. ОК 1, ОК 2, ОК 3, ОК 4, ОК 8, ОК 9, ПК 1.1, ПК 1.2, ПК 1.3, ПК 2.3, у-1, у-2, у-3, у-4, у-5, у-6, з-1, з-2, з-3, по-1
21. Порядок предъявления поезда к ТО. ОК 1, ОК 2, ОК 3, ОК 4, ОК 8, ОК 9, ПК 1.1, ПК 1.2, ПК 1.3, ПК 2.3, у-1, у-2, у-3, у-4, у-5, у-6, з-1, з-2, з-3, по-1

5. Практическая работа №5 Порядок технического обслуживания вагонов

22. Дать определение ТО. ОК 1, у-1, у-2, у-3, у-4, у-5, у-6, з-1, з-2, з-3, по-1
23. Объем ТО на первой позиции. ОК 1, ОК 2, ОК 3, ОК 4, ОК 5, ОК 6, ОК 7, ОК 8, ПК 1.1, ПК 1.2, ПК 1.3, ПК 2.3, у-1, у-2, у-3, у-4, у-5, у-6, з-1, з-2, з-3, по-1
24. Объем ТО на второй позиции. ОК 1, ОК 2, ОК 3, ОК 4, ОК 5, ОК 6, ОК 7, ОК 8, ПК 1.1, ПК 1.2, ПК 1.3, ПК 2.3, у-1, у-2, у-3, у-4, у-5, у-6, з-1, з-2, з-3, по-1
25. Объем ТО на третьей позиции. ОК 1, ОК 2, ОК 3, ОК 4, ОК 5, ОК 6, ОК 7, ОК 8, ПК 1.1, ПК 1.2, ПК 1.3, ПК 2.3, у-1, у-2, у-3, у-4, у-5, у-6, з-1, з-2, з-3, по-1
26. Объем ТО на четвертой позиции. ОК 1, ОК 2, ОК 3, ОК 4, ОК 5, ОК 6, ОК 7, ОК 8, ПК 1.1, ПК 1.2, ПК 1.3, ПК 2.3, у-1, у-2, у-3, у-4, у-5, у-6, з-1, з-2, з-3, по-1
27. Объем ТО на пятой позиции. ОК 1, ОК 2, ОК 3, ОК 4, ОК 5, ОК 6, ОК 7, ОК 8, ПК 1.1, ПК 1.2, ПК 1.3, ПК 2.3, у-1, у-2, у-3, у-4, у-5, у-6, з-1, з-2, з-3, по-1
28. Объем ТО на шестой позиции ОК 1, ОК 2, ОК 3, ОК 4, ОК 5, ОК 6, ОК 7, ОК 8, ПК 1.1, ПК 1.2, ПК 1.3, ПК 2.3, у-1, у-2, у-3, у-4, у-5, у-6, з-1, з-2, з-3, по-1
29. Объем ТО на седьмой позиции. ОК 1, ОК 2, ОК 3, ОК 4, ОК 5, ОК 6, ОК 7, ОК 8, ПК 1.1, ПК 1.2, ПК 1.3, ПК 2.3, у-1, у-2, у-3, у-4, у-5, у-6, з-1, з-2, з-3, по-1
30. Особенности технического обслуживания специализированного вагона. ОК 1, ОК 2, ОК 3, ОК 4, ОК 5, ОК 6, ОК 7, ОК 8, ПК 1.1, ПК 1.2, ПК 1.3, ПК 2.3, у-1, у-2, у-3, у-4, у-5, у-6, з-1, з-2, з-3, по-1

6. Практическая работа №6 Техническое обслуживание вагонов в транзитных поездах

31. Технические средства, применяемые для ТО в пути следования. ОК 1, ОК 2, ОК 3, ОК 4, ОК 5, ОК 6, ОК 7, ОК 8, ОК 9, ПК 1.1, ПК 1.2, ПК 1.3, ПК 2.3, у-1, у-2, у-3, у-4, у-5, у-6, з-1, з-2, з-3, по-1
32. Встреча поезду с ходу. ОК 1, ОК 2, ОК 3, ОК 4, ОК 5, ОК 6, ОК 7, ОК 8, ОК 9, ПК 1.1, ПК 1.2, ПК 1.3, ПК 2.3, у-1, у-2, у-3, у-4, у-5, у-6, з-1, з-2, з-3, по-1
33. Неисправности, которые определяют при встрече поезда с ходу. ОК 1, ОК 2, ОК 3, ОК 4, ОК 5, ОК 6, ОК 7, ОК 8, ОК 9, ПК 1.1, ПК 1.2, ПК 1.3, ПК 2.3, у-1, у-2, у-3, у-4, у-5, у-6, з-1, з-2, з-3, по-1
34. Документация, заполняемая на вагоны, требующих ТР1, ТР2. ОК 1, ОК 2, ОК 3, ОК 4, ОК 5, ОК 6, ОК 7, ОК 8, ОК 9, ПК 1.1, ПК 1.2, ПК 1.3, ПК 2.3, у-1, у-2, у-3, у-4, у-5, у-6, з-1, з-2, з-3, по-1
35. Обслуживание автотормозов. ОК 1, ОК 2, ОК 3, ОК 4, ОК 5, ОК 6, ОК 7, ОК 8, ОК 9, ПК 1.1, ПК 1.2, ПК 1.3, ПК 2.3, у-1, у-2, у-3, у-4, у-5, у-6, з-1, з-2, з-3, по-1
36. Порядок заполнения книги формы ВУ-14. ОК 1, ОК 2, ОК 3, ОК 4, ОК 5, ОК 6, ОК 7, ОК 8, ОК 9, ПК 1.1, ПК 1.2, ПК 1.3, ПК 2.3, у-1, у-2, у-3, у-4, у-5, у-6, з-1, з-2, з-3, по-1
37. Действия осмотрщиков при отцепке вагонов. ОК 1, ОК 2, ОК 3, ОК 4, ОК 5, ОК 6, ОК 7, ОК 8, ОК 9, ПК 1.1, ПК 1.2, ПК 1.3, ПК 2.3, у-1, у-2, у-3, у-4, у-5, у-6, з-1, з-2, з-3, по-1

7. Практическая работа №7 Техническое обслуживание вагонов на сортировочных станциях

38. Цель технического обслуживания в парке прибытия. ОК 1, ОК 2, ОК 3, ОК 4, ОК 5, ОК 6, ОК 7, ОК 8, ОК 9, ПК 1.1, ПК 1.2, ПК 1.3, ПК 2.3, у-1, у-2, у-3, у-4, у-5, у-6, з-1, з-2, з-3, по-1

39. Особенности технического обслуживания вагонов в парке формирования. ОК 1, ОК 2, ОК 3, ОК 4, ОК 5, ОК 6, ОК 7, ОК 8, ОК 9, ПК 1.1, ПК 1.2, ПК 1.3, ПК 2.3, у-1, у-2, у-3, у-4, у-5, у-6, з-1, з-2, з-3, по-1

40. С чего начинается техническое обслуживание вагонов в парке прибытия? ОК 1, ОК 2, ОК 3, ОК 4, ОК 5, ОК 6, ОК 7, ОК 8, ОК 9, ПК 1.1, ПК 1.2, ПК 1.3, ПК 2.3, у-1, у-2, у-3, у-4, у-5, у-6, з-1, з-2, з-3, по-1

41. Документация, заполняемая в парке прибытия. ОК 1, ОК 2, ОК 3, ОК 4, ОК 5, ОК 6, ОК 7, ОК 8, ОК 9, ПК 1.1, ПК 1.2, ПК 1.3, ПК 2.3, у-1, у-2, у-3, у-4, у-5, у-6, з-1, з-2, з-3, по-1

42. Документация, заполняемая в парке отправления. ОК 1, ОК 2, ОК 3, ОК 4, ОК 5, ОК 6, ОК 7, ОК 8, ОК 9, ПК 1.1, ПК 1.2, ПК 1.3, ПК 2.3, у-1, у-2, у-3, у-4, у-5, у-6, з-1, з-2, з-3, по-1

8. Практическая работа №8 Техническое обслуживание грузовых вагонов при подготовке их к перевозкам

43. Особенности ТО вагона при подготовке их к перевозке. ОК 1, ОК 2, ОК 3, ОК 4, ОК 5, ОК 6, ОК 7, ОК 8, ОК 9, ПК 1.1, ПК 1.2, ПК 1.3, ПК 2.3, у-1, у-2, у-3, у-4, у-5, у-6, з-1, з-2, з-3, по-1

44. Перечислить неисправности колесных пар, при которых запрещается подавать вагон под погрузку. ОК 1, ОК 2, ОК 3, ОК 4, ОК 5, ОК 6, ОК 7, ОК 8, ОК 9, ПК 1.1, ПК 1.2, ПК 1.3, ПК 2.3, у-1, у-2, у-3, у-4, у-5, у-6, з-1, з-2, з-3, по-1
45. Перечислить неисправности, при которых запрещается подача вагонов под погрузку. ОК 1, ОК 2, ОК 3, ОК 4, ОК 5, ОК 6, ОК 7, ОК 8, ОК 9, ПК 1.1, ПК 1.2, ПК 1.3, ПК 2.3, у-1, у-2, у-3, у-4, у-5, у-6, з-1, з-2, з-3, по-1
46. Порядок заполнения документации. ОК 1, ОК 2, ОК 3, ОК 4, ОК 5, ОК 6, ОК 7, ОК 8, ОК 9, ПК 1.1, ПК 1.2, ПК 1.3, ПК 2.3, у-1, у-2, у-3, у-4, у-5, у-6, з-1, з-2, з-3, по-1

9. Практическая работа №9 Техническое обслуживание вагонов при передаче их с подъездных путей предприятий и на пунктах перед затяжными спусками

47. Режим, на который необходимо включить воздухораспределитель на станциях, предшествующих перегонам с затяжными спусками крутизной 0,018 и более. ОК 1, ОК 2, ОК 3, ОК 4, ОК 5, ОК 6, ОК 7, ОК 8, ОК 9, ПК 1.1, ПК 1.2, ПК 1.3, ПК 2.3, у-1, у-2, у-3, у-4, у-5, у-6, з-1, з-2, з-3, по-1

48. Случаи, включения воздухораспределителя на равнинный режим. ОК 1, ОК 2, ОК 3, ОК 4, ОК 5, ОК 6, ОК 7, ОК 8, ОК 9, ПК 1.1, ПК 1.2, ПК 1.3, ПК 2.3, у-1, у-2, у-3, у-4, у-5, у-6, з-1, з-2, з-3, по-1

49. Случаи использования равнинного режима на затяжных спусках. ОК 1, ОК 2, ОК 3, ОК 4, ОК 5, ОК 6, ОК 7, ОК 8, ОК 9, ПК 1.1, ПК 1.2, ПК 1.3, ПК 2.3, у-1, у-2, у-3, у-4, у-5, у-6, з-1, з-2, з-3, по-1

50. Особенности опробования тормозов перед затяжными спусками. ОК 1, ОК 2, ОК 3, ОК 4, ОК 5, ОК 6, ОК 7, ОК 8, ОК 9, ПК 1.1, ПК 1.2, ПК 1.3, ПК 2.3, у-1, у-2, у-3, у-4, у-5, у-6, з-1, з-2, з-3, по-1

51. Документация, заполняемая при ТО вагонов перед затяжными спусками и смене локомотивов. ОК 1, ОК 2, ОК 3, ОК 4, ОК 5, ОК 6, ОК 7, ОК 8, ОК 9, ПК 1.1, ПК 1.2, ПК 1.3, ПК 2.3, у-1, у-2, у-3, у-4, у-5, у-6, з-1, з-2, з-3, по-1

52. Особенности контроля технического состояния вагонов при передаче их с подъездных путей предприятий и организаций. ОК 1, ОК 2, ОК 3, ОК 4, ОК 5, ОК 6, ОК 7, ОК 8, ОК 9, ПК 1.1, ПК 1.2, ПК 1.3, ПК 2.3, у-1, у-2, у-3, у-4, у-5, у-6, з-1, з-2, з-3, по-1

10. Практическая работа №10 Техническое обслуживание пассажирских вагонов в пунктах формирования и оборота

53.Требования к вагону в пункте оборота при подготовке составов в рейс. ОК 1, ОК 2, ОК 3, ОК 4, ОК 5, ОК 6, ОК 7, ОК 8, ОК 9, ПК 1.1, ПК 1.2, ПК 1.3, ПК 2.3, у-1, у-2, у-3, у-4, у-5, у-6, з-1, з-2, з-3, по-1

54. Особенности технического обслуживания вагонов при ТО-2. ОК 1, ОК 2, ОК 3, ОК 4, ОК 5, ОК 6, ОК 7, ОК 8, ПК 1.1, ПК 1.2, ПК 1.3, ПК 2.3, у-1, у-2, у-3, у-4, у-5, у-6, з-1, з-2, з-3, по-1

55. Неисправности на поверхности катания колеса, при которых запрещается эксплуатировать вагон. ОК 1, ОК 2, ОК 3, ОК 4, ОК 5, ОК 6, ОК 7, ОК 8, ОК 9, ПК 1.1, ПК 1.2, ПК 1.3, ПК 2.3, у-1, у-2, у-3, у-4, у-5, у-6, з-1, з-2, з-3, по-1

56. Причины, по которым вагоны запрещается ставить в пассажирский поезд. ОК 1, ОК 2, ОК 3, ОК 4, ОК 5, ОК 6, ОК 7, ОК 8, ПК 1.1, ПК 1.2, ПК 1.3, ПК 2.3, у-1, у-2, у-3, у-4, у-5, у-6, з-1, з-2, з-3, по-1

57. Профессия работника, который осуществляет ТО внутреннего оборудования. ОК 1, ОК 2, ОК 3, ОК 4, ОК 5, ОК 6, ОК 7, ОК 8, ОК 9, ПК 1.1, ПК 1.2, ПК 1.3, ПК 2.3, у-1, у-2, у-3, у-4, у-5, у-6, з-1, з-2, з-3, по-1

58. Требования, предъявляемые к колесным парам спальных вагонов габарита РИЦ. ОК 1, ОК 2, ОК 3, ОК 4, ОК 5, ОК 6, ОК 7, ОК 8, ОК 9, ПК 1.1, ПК 1.2, ПК 1.3, ПК 2.3, у-1, у-2, у-3, у-4, у-5, у-6, з-1, з-2, з-3, по-1

11. Практическая работа №11 Изучение общих положений технических требований к узлам и деталям вагонов

59. Какие вагоны считаются технически неисправными? ОК 1, ОК 2, ОК 3, ОК 4, ОК 5, ОК 6, ОК 7, ОК 8, ОК 9, ПК 1.1, ПК 1.2, ПК 1.3, ПК 2.3, у-1, у-2, у-3, у-4, у-5, у-6, з-1, з-2, з-3, по-1
60. Виды трафаретов о производстве установленных видов ремонта. ОК 1, ОК 2, ОК 3, ОК 4, ОК 5, ОК 6, ОК 7, ОК 8, ОК 9, ПК 1.1, ПК 1.2, ПК 1.3, ПК 2.3, у-1, у-2, у-3, у-4, у-5, у-6, з-1, з-2, з-3, по-1
61. Дать определение ТО 3. ОК 1, ОК 2, ОК 3, ОК 4, ОК 5, ОК 8, ПК 1.1, ПК 1.2, ПК 1.3, ПК 2.3, у-1, у-2, у-3, у-4, у-5, у-6, з-1, з-2, з-3, по-1
62. Требования к кузовам грузовых вагонов, предъявляемые в эксплуатации. ОК 1, ОК 2, ОК 3, ОК 4, ОК 5, ОК 6, ОК 7, ОК 8, ОК 9, ПК 1.1, ПК 1.2, ПК 1.3, ПК 2.3, у-1, у-2, у-3, у-4, у-5, у-6, з-1, з-2, з-3, по-1
63. Требования к креплению подвагонного оборудования. ОК 1, ОК 2, ОК 3, ОК 4, ОК 5, ОК 6, ОК 7, ОК 8, ОК 9, ПК 1.1, ПК 1.2, ПК 1.3, ПК 2.3, у-1, у-2, у-3, у-4, у-5, у-6, з-1, з-2, з-3, по-1

12. Практическая работа №12 Изучение технических требований к колесным парам

64. Неисправности, измеряемые абсолютным шаблоном ОК 1, ОК 2, ОК 3, ОК 4, ОК 5, ОК 6, ОК 7, ОК 8, ОК 9, ПК 1.1, ПК 1.2, ПК 1.3, ПК 2.3, у-1, у-2, у-3, у-4, у-5, у-6, з-1, з-2, з-3, по-1

65. Случаи применения толщиномера ОК 1, ОК 2, ОК 3, ОК 4, ОК 5, ОК 6, ОК 7, ОК 8, ОК 9, ПК 1.1, ПК 1.2, ПК 1.3, ПК 2.3, у-1, у-2, у-3, у-4, у-5, у-6, з-1, з-2, з-3, по-1

66. Причины основных неисправностей колесных пар ОК 1, ОК 2, ОК 3, ОК 4, ОК 5, ОК 6, ОК 7, ОК 8, ОК 9, ПК 1.1, ПК 1.2, ПК 1.3, ПК 2.3, у-1, у-2, у-3, у-4, у-5, у-6, з-1, з-2, з-3, по-1

67. Порядок измерения колесных пар шаблонами ОК 1, ОК 2, ОК 3, ОК 4, ОК 5, ОК 6, ОК 7, ОК 8, ОК 9, ПК 1.1, ПК 1.2, ПК 1.3, ПК 2.3, у-1, у-2, у-3, у-4, у-5, у-6, з-1, з-2, з-3, по-1

68. Случаи применения кронциркуля ОК 1, ОК 2, ОК 3, ОК 4, ОК 5, ОК 6, ОК 7, ОК 8, ОК 9, ПК 1.1, ПК 1.2, ПК 1.3, ПК 2.3, у-1, у-2, у-3, у-4, у-5, у-6, з-1, з-2, з-3, по-1

13. Практическая работа №13 Изучение технических требований к буксовым узлам

69. Неисправности, выявляемые при встрече поезда сходу. ОК 1, ОК 2, ОК 3, ОК 4, ОК 5, ОК 6, ОК 7, ОК 8, ОК 9, ПК 1.1, ПК 1.2, ПК 1.3, ПК 2.3, у-1, у-2, у-3, у-4, у-5, у-6, з-1, з-2, з-3, по-1
70. Порядок технического обслуживания колесной пары с буксовым узлом. ОК 1, ОК 2, ОК 3, ОК 4, ОК 5, ОК 6, ОК 7, ОК 8, ОК 9, ПК 1.1, ПК 1.2, ПК 1.3, ПК 2.3, у-1, у-2, у-3, у-4, у-5, у-6, з-1, з-2, з-3, по-1
71. Операции, выполняемые при осмотре и техническом обслуживании буксовых узлов колесных пар с коническими подшипниками. ОК 1, ОК 2, ОК 3, ОК 4, ОК 5, ОК 6, ОК 7, ОК 8, ОК 9, ПК 1.1, ПК 1.2, ПК 1.3, ПК 2.3, у-1, у-2, у-3, у-4, у-5, у-6, з-1, з-2, з-3, по-1
72. Неисправности, при которых запрещается постановка в состав и следование в нем вагонов. ОК 1, ОК 2, ОК 3, ОК 4, ОК 5, ОК 6, ОК 7, ОК 8, ОК 9, ПК 1.1, ПК 1.2, ПК 1.3, ПК 2.3, у-1, у-2, у-3, у-4, у-5, у-6, з-1, з-2, з-3, по-1
73. Признаки разрушения подшипников. ОК 1, ОК 2, ОК 3, ОК 4, ОК 5, ОК 6, ОК 7, ОК 8, ОК 9, ПК 1.1, ПК 1.2, ПК 1.3, ПК 2.3, у-1, у-2, у-3, у-4, у-5, у-6, з-1, з-2, з-3, по-1

14. Практическая работа №14 Изучение технических требований к тележкам грузовых вагонов

74. Требования к боковым рамам. ОК 1, ОК 2, ОК 3, ОК 4, ОК 5, ОК 6, ОК 7, ОК 8, ОК 9, ПК 1.1, ПК 1.2, ПК 1.3, ПК 2.3, у-1, у-2, у-3, у-4, у-5, у-6, з-1, з-2, з-3, по-1
75. Требования к надрессорным балкам. ОК 1, ОК 2, ОК 3, ОК 4, ОК 5, ОК 6, ОК 7, ОК 8, ОК 9, ПК 1.1, ПК 1.2, ПК 1.3, ПК 2.3, у-1, у-2, у-3, у-4, у-5, у-6, з-1, з-2, з-3, по-1
76. Признаки трещин. ОК 1, ОК 2, ОК 3, ОК 4, ОК 5, ОК 6, ОК 7, ОК 8, ОК 9, ПК 1.1, ПК 1.2, ПК 1.3, ПК 2.3, у-1, у-2, у-3, у-4, у-5, у-6, з-1, з-2, з-3, по-1
77. Инструмент осмотрщика. ОК 1, ОК 2, ОК 3, ОК 4, ОК 5, ОК 6, ОК 7, ОК 8, ОК 9, ПК 1.1, ПК 1.2, ПК 1.3, ПК 2.3, у-1, у-2, у-3, у-4, у-5, у-6, з-1, з-2, з-3, по-1
78. Завышение и занижение клиньев. ОК 1, ОК 2, ОК 3, ОК 4, ОК 5, ОК 6, ОК 7, ОК 8, ОК 9, ПК 1.1, ПК 1.2, ПК 1.3, ПК 2.3, у-1, у-2, у-3, у-4, у-5, у-6, з-1, з-2, з-3, по-1
79. Зазоры между скользунами. ОК 1, ОК 2, ОК 3, ОК 4, ОК 5, ОК 6, ОК 7, ОК 8, ОК 9, ПК 1.1, ПК 1.2, ПК 1.3, ПК 2.3, у-1, у-2, у-3, у-4, у-5, у-6, з-1, з-2, з-3, по-1

15. Практическая работа №15 Изучение технических требований к тележкам пассажирских вагонов

80. Когда проверяются все зазоры в пассажирских тележках? ОК 1, ОК 2, ОК 3, ОК 4, ОК 5, ОК 6, ОК 7, ОК 8, ОК 9, ПК 1.1, ПК 1.2, ПК 1.3, ПК 2.3, у-1, у-2, у-3, у-4, у-5, у-6, з-1, з-2, з-3, по-1

81. Суммарный зазор между горизонтальными скользунами. ОК 1, ОК 2, ОК 3, ОК 4, ОК 5, ОК 6, ОК 7, ОК 8, ОК 9, ПК 1.1, ПК 1.2, ПК 1.3, ПК 2.3, у-1, у-2, у-3, у-4, у-5, у-6, з-1, з-2, з-3, по-1

82. С какими трещинами разрешается эксплуатация пассажирских тележек? ОК 1, ОК 2, ОК 3, ОК 4, ОК 5, ОК 6, ОК 7, ОК 8, ОК 9, ПК 1.1, ПК 1.2, ПК 1.3, ПК 2.3, у-1, у-2, у-3, у-4, у-5, у-6, з-1, з-2, з-3, по-1

83. Требования к зазору между корпусом буксы и кронштейнам надрессорной балки. ОК 1, ОК 2, ОК 3, ОК 4, ОК 5, ОК 6, ОК 7, ОК 8, ОК 9, ПК 1.1, ПК 1.2, ПК 1.3, ПК 2.3, у-1, у-2, у-3, у-4, у-5, у-6, з-1, з-2, з-3, по-1

84. Порядок осмотра тележек. ОК 1, ОК 2, ОК 3, ОК 4, ОК 5, ОК 6, ОК 7, ОК 8, ОК 9, ПК 1.1, ПК 1.2, ПК 1.3, ПК 2.3, у-1, у-2, у-3, у-4, у-5, у-6, з-1, з-2, з-3, по-1

85. Какие требования предъявляются к поводкам? ОК 1, ОК 2, ОК 3, ОК 4, ОК 5, ОК 6, ОК 7, ОК 8, ОК 9, ПК 1.1, ПК 1.2, ПК 1.3, ПК 2.3, у-1, у-2, у-3, у-4, у-5, у-6, з-1, з-2, з-3, по-1

16. Практическая работа №16 Изучение технических требований к рессорным подвешиваниям

86. Неисправности пружин, при которых запрещается эксплуатация вагонов. ОК 1, ОК 2, ОК 3, ОК 4, ОК 5, ОК 6, ОК 7, ОК 8, ОК 9, ПК 1.1, ПК 1.2, ПК 1.3, ПК 2.3, у-1, у-2, у-3, у-4, у-5, у-6, з-1, з-2, з-3, по-1

87. Порядок эксплуатация вагона с неисправными гасителями колебаний. ОК 1, ОК 2, ОК 3, ОК 4, ОК 5, ОК 6, ОК 7, ОК 8, ОК 9, ПК 1.1, ПК 1.2, ПК 1.3, ПК 2.3, у-1, у-2, у-3, у-4, у-5, у-6, з-1, з-2, з-3, по-1

88. Перечислите основные признаки неисправности гидравлических гасителей колебаний. ОК 1, ОК 2, ОК 3, ОК 4, ОК 5, ОК 6, ОК 7, ОК 8, ОК 9, ПК 1.1, ПК 1.2, ПК 1.3, ПК 2.3, у-1, у-2, у-3, у-4, у-5, у-6, з-1, з-2, з-3, по-1

89. Способы устранения неисправностей гидравлических гасителей колебаний, обнаруженных в пути следования. ОК 1, ОК 2, ОК 3, ОК 4, ОК 5, ОК 6, ОК 7, ОК 8, ОК 9, ПК 1.1, ПК 1.2, ПК 1.3, ПК 2.3, у-1, у-2, у-3, у-4, у-5, у-6, з-1, з-2, з-3, по-1

17. Практическая работа №17 Изучение технических требований к рамам и кузовам вагонов

90. Неисправности рам, при которых запрещается постановка вагонов в поезда. ОК 1, ОК 2, ОК 3, ОК 4, ОК 5, ОК 6, ОК 7, ОК 8, ОК 9, ПК 1.1, ПК 1.2, ПК 1.3, ПК 2.3, у-1, у-2, у-3, у-4, у-5, у-6, з-1, з-2, з-3, по-1

91. Неисправности кузовов, при которых запрещается постановка вагонов в поезда. ОК 1, ОК 2, ОК 3, ОК 4, ОК 5, ОК 6, ОК 7, ОК 8, ОК 9, ПК 1.1, ПК 1.2, ПК 1.3, ПК 2.3, у-1, у-2, у-3, у-4, у-5, у-6, з-1, з-2, з-3, по-1

92. Неисправности рам и кузовов, при которых выписывается уведомление формы ВУ-25. ОК 1, ОК 2, ОК 3, ОК 4, ОК 5, ОК 6, ОК 7, ОК 8, ОК 9, ПК 1.1, ПК 1.2, ПК 1.3, ПК 2.3, у-1, у-2, у-3, у-4, у-5, у-6, з-1, з-2, з-3, по-1

93. Действия осмотрщиков вагонов при обрыве концевой, шкворневой и хребтовой балок в транзитных поездах. ОК 1, ОК 2, ОК 3, ОК 4, ОК 5, ОК 6, ОК 7, ОК 8, ОК 9, ПК 1.1, ПК 1.2, ПК 1.3, ПК 2.3, у-1, у-2, у-3, у-4, у-5, у-6, з-1, з-2, з-3, по-1

5 семестр

18. Практическая работа №18 Изучение общих технических требований к автосцепному устройству

94. Неисправности, при которых запрещается постановка вагонов в поезда и следование в нем вагонов. ОК 1, ОК 2, ОК 3, ОК 4, ОК 5, ОК 6, ОК 7, ОК 8, ОК 9, ПК 1.1, ПК 1.2, ПК 1.3, ПК 2.3, у-1, у-2, у-3, у-4, у-5, у-6, з-1, з-2, з-3, по-1

95. Причины саморасцепов. ОК 1, ОК 2, ОК 3, ОК 4, ОК 5, ОК 6, ОК 7, ОК 8, ОК 9, ПК 1.1, ПК 1.2, ПК 1.3, ПК 2.3, у-1, у-2, у-3, у-4, у-5, у-6, з-1, з-2, з-3, по-1

96. Внешние признаки неисправностей автосцепного устройства. ОК 1, ОК 2, ОК 3, ОК 4, ОК 5, ОК 6, ОК 7, ОК 8, ОК 9, ПК 1.1, ПК 1.2, ПК 1.3, ПК 2.3, у-1, у-2, у-3, у-4, у-5, у-6, з-1, з-2, з-3, по-1

97. Требования инструкции по техническому обслуживанию вагонов в эксплуатации к автосцепному устройству. ОК 1, ОК 2, ОК 3, ОК 4, ОК 5, ОК 6, ОК 7, ОК 8, ОК 9, ПК 1.1, ПК 1.2, ПК 1.3, ПК 2.3, у-1, у-2, у-3, у-4, у-5, у-6, з-1, з-2, з-3, по-1

19. Практическая работа №19 Специальный ломик, калибровочный ломик, шаблон 873

98. Способы проверки предохранителя от саморасцепа при помощи ломика и шаблона. ОК 1, ОК 2, ОК 3, ОК 4, ОК 5, ОК 6, ОК 7, ОК 8, ОК 9, ПК 1.1, ПК 1.2, ПК 1.3, ПК 2.3, у-1, у-2, у-3, у-4, у-5, у-6, з-1, з-2, з-3, по-1

99. Перечислите все проверки ломиком. ОК 1, ОК 2, ОК 3, ОК 4, ОК 5, ОК 6, ОК 7, ОК 8, ОК 9, ПК 1.1, ПК 1.2, ПК 1.3, ПК 2.3, у-1, у-2, у-3, у-4, у-5, у-6, з-1, з-2, з-3, по-1

100. Перечислите все проверки шаблоном 873р. ОК 1, ОК 2, ОК 3, ОК 4, ОК 5, ОК 6, ОК 7, ОК 8, ОК 9, ПК 1.1, ПК 1.2, ПК 1.3, ПК 2.3, у-1, у-2, у-3, у-4, у-5, у-6, з-1, з-2, з-3, по-1

101. Особенности проверки сжатых и растянутых автосцепок. ОК 1, ОК 2, ОК 3, ОК 4, ОК 5, ОК 6, ОК 7, ОК 8, ОК 9, ПК 1.1, ПК 1.2, ПК 1.3, ПК 2.3, у-1, у-2, у-3, у-4, у-5, у-6, з-1, з-2, з-3, по-1

102. Случаи проверки автосцепки шаблоном 873. ОК 1, ОК 2, ОК 3, ОК 4, ОК 5, ОК 6, ОК 7, ОК 8, ОК 9, ПК 1.1, ПК 1.2, ПК 1.3, ПК 2.3, у-1, у-2, у-3, у-4, у-5, у-6, з-1, з-2, з-3, по-1

20. Практическая работа №20 Изучение технических требований к поглощающим аппаратам

103. Признаки поглощающих аппаратов АПЭ, РТ-120, ПМКП-110. ОК 1, ОК 2, ОК 3, ОК 4, ОК 5, ОК 6, ОК 7, ОК 8, ОК 9, ПК 1.1, ПК 1.2, ПК 1.3, ПК 2.3, у-1, у-2, у-3, у-4, у-5, у-6, з-1, з-2, з-3, по-1

104 . Внешние признаки потери упругости поглощающих аппаратов. ОК 1, ОК 2, ОК 3, ОК 4, ОК 5, ОК 6, ОК 7, ОК 8, ОК 9, ПК 1.1, ПК 1.2, ПК 1.3, ПК 2.3, у-1, у-2, у-3, у-4, у-5, у-6, з-1, з-2, з-3, по-1

105. Способы определения типа поглощающего аппарата повышенной энергоемкости. ОК 1, ОК 2, ОК 3, ОК 4, ОК 5, ОК 6, ОК 7, ОК 8, ОК 9, ПК 1.1, ПК 1.2, ПК 1.3, ПК 2.3, у-1, у-2, у-3, у-4, у-5, у-6, з-1, з-2, з-3, по-1

106. Дефектация эластомерных аппаратов. ОК 1, ОК 2, ОК 3, ОК 4, ОК 5, ОК 6, ОК 7, ОК 8, ОК 9, ПК 1.1, ПК 1.2, ПК 1.3, ПК 2.3, у-1, у-2, у-3, у-4, у-5, у-6, з-1, з-2, з-3, по-1

21. Практическая работа №21 Исследование технического состояния колесных пар

107. Неисправности, измеряемые абсолютным шаблоном. ОК 1, ОК 2, ОК 3, ОК 4, ОК 5, ОК 6, ОК 7, ОК 8, ОК 9, ПК 1.1, ПК 1.2, ПК 1.3, ПК 2.3, у-1, у-2, у-3, у-4, у-5, у-6, з-1, з-2, з-3, по-1

108. Случаи применения толщиномера. ОК 1, ОК 2, ОК 3, ОК 4, ОК 5, ОК 6, ОК 7, ОК 8, ОК 9, ПК 1.1, ПК 1.2, ПК 1.3, ПК 2.3, у-1, у-2, у-3, у-4, у-5, у-6, з-1, з-2, з-3, по-1

109. Причины основных неисправностей колесных пар. ОК 1, ОК 2, ОК 3, ОК 4, ОК 5, ОК 6, ОК 7, ОК 8, ОК 9, ПК 1.1, ПК 1.2, ПК 1.3, ПК 2.3, у-1, у-2, у-3, у-4, у-5, у-6, з-1, з-2, з-3, по-1

110. Порядок измерения колесных пар шаблонами. ОК 1, ОК 2, ОК 3, ОК 4, ОК 5, ОК 6, ОК 7, ОК 8, ОК 9, ПК 1.1, ПК 1.2, ПК 1.3, ПК 2.3, у-1, у-2, у-3, у-4, у-5, у-6, з-1, з-2, з-3, по-1

22. Практическая работа №22 Исследование технического состояния буксовых узлов

111. Неисправности, выявляемые при встрече поезда сходу. ОК 1, ОК 2, ОК 3, ОК 4, ОК 5, ОК 6, ОК 7, ОК 8, ОК 9, ПК 1.1, ПК 1.2, ПК 1.3, ПК 2.3, у-1, у-2, у-3, у-4, у-5, у-6, з-1, з-2, з-3, по-1
112. Порядок технического обслуживания колесной пары с буксовым узлом. ОК 1, ОК 2, ОК 3, ОК 4, ОК 5, ОК 6, ОК 7, ОК 8, ОК 9, ПК 1.1, ПК 1.2, ПК 1.3, ПК 2.3, у-1, у-2, у-3, у-4, у-5, у-6, з-1, з-2, з-3, по-1
113. Операции, выполняемые при осмотре и техническом обслуживании буксовых узлов колесных пар с коническими подшипниками. ОК 1, ОК 2, ОК 3, ОК 4, ОК 5, ОК 6, ОК 7, ОК 8, ОК 9, ПК 1.1, ПК 1.2, ПК 1.3, ПК 2.3, у-1, у-2, у-3, у-4, у-5, у-6, з-1, з-2, з-3, по-1
114. Неисправности, при которых запрещается постановка в состав и следование в нем вагонов. ОК 1, ОК 2, ОК 3, ОК 4, ОК 5, ОК 6, ОК 7, ОК 8, ОК 9, ПК 1.1, ПК 1.2, ПК 1.3, ПК 2.3, у-1, у-2, у-3, у-4, у-5, у-6, з-1, з-2, з-3, по-1
115. Признаки разрушения подшипников. ОК 1, ОК 2, ОК 3, ОК 4, ОК 5, ОК 6, ОК 7, ОК 8, ОК 9, ПК 1.1, ПК 1.2, ПК 1.3, ПК 2.3, у-1, у-2, у-3, у-4, у-5, у-6, з-1, з-2, з-3, по-1

23. Практическая работа №23 Исследование технического состояния тележек грузовых вагонов

116. Перечислите основные неисправности тележек. ОК 1, ОК 2, ОК 3, ОК 4, ОК 5, ОК 8, ОК 9, ПК 1.1, ПК 1.2, ПК 1.3, ПК 2.3, у-1, у-2, у-3, у-4, у-5, у-6, з-1, з-2, з-3, по-1

117. Какие детали подвергаются интенсивному износу из-за трения. ОК 1, ОК 2, ОК 3, ОК 4, ОК 5, ОК 8, ОК 9, ПК 1.1, ПК 1.2, ПК 1.3, ПК 2.3, у-1, у-2, у-3, у-4, у-5, у-6, з-1, з-2, з-3, по-1

118. Причины излома боковых рам и надрессорных балок. ОК 1, ОК 2, ОК 3, ОК 4, ОК 5, ОК 8, ОК 9, ПК 1.1, ПК 1.2, ПК 1.3, ПК 2.3, у-1, у-2, у-3, у-4, у-5, у-6, з-1, з-2, з-3, по-1

119. Причины ослабления и обрывов заклёпок фрикционных балок. ОК 1, ОК 2, ОК 3, ОК 4, ОК 5, ОК 8, ОК 9, ПК 1.1, ПК 1.2, ПК 1.3, ПК 2.3, у-1, у-2, у-3, у-4, у-5, у-6, з-1, з-2, з-3, по-1

120. Контролируемые зазоры. ОК 1, ОК 2, ОК 3, ОК 4, ОК 5, ОК 8, ОК 9, ПК 1.1, ПК 1.2, ПК 1.3, ПК 2.3, у-1, у-2, у-3, у-4, у-5, у-6, з-1, з-2, з-3, по-1

121. Требования к боковинам в эксплуатации. ОК 1, ОК 2, ОК 3, ОК 4, ОК 5, ОК 8, ОК 9, ПК 1.1, ПК 1.2, ПК 1.3, ПК 2.3, у-1, у-2, у-3, у-4, у-5, у-6, з-1, з-2, з-3, по-1

122. Требования к надрессорным балкам в эксплуатации. ОК 1, ОК 2, ОК 3, ОК 4, ОК 5, ОК 8, ОК 9, ПК 1.1, ПК 1.2, ПК 1.3, ПК 2.3, у-1, у-2, у-3, у-4, у-5, у-6, з-1, з-2, з-3, по-1

123. Требования к центральному рессорному подвешиванию в эксплуатации. ОК 1, ОК 2, ОК 3, ОК 4, ОК 5, ОК 8, ОК 9, ПК 1.1, ПК 1.2, ПК 1.3, ПК 2.3, у-1, у-2, у-3, у-4, у-5, у-6, з-1, з-2, з-3, по-1

124. Требования к ТРП в эксплуатации. ОК 1, ОК 2, ОК 3, ОК 4, ОК 5, ОК 8, ОК 9, ПК 1.1, ПК 1.2, ПК 1.3, ПК 2.3, у-1, у-2, у-3, у-4, у-5, у-6, з-1, з-2, з-3, по-1

125. Порядок смены деталей при текущем отцепочном ремонте. ОК 1, ОК 2, ОК 3, ОК 4, ОК 5, ОК 6, ОК 7, ОК 8, ОК 9, ПК 1.1, ПК 1.2, ПК 1.3, ПК 2.3, у-1, у-2, у-3, у-4, у-5, у-6, з-1, з-2, з-3, по-1

126. Требования к тележкам после текущего отцепочного ремонта вагона. ОК 1, ОК 2, ОК 3, ОК 4, ОК 5, ОК 6, ОК 7, ОК 8, ОК 9, ПК 1.1, ПК 1.2, ПК 1.3, ПК 2.3, у-1, у-2, у-3, у-4, у-5, у-6, з-1, з-2, з-3, по-1

24. Практическая работа №24 Исследование технического состояния тележек пассажирских вагонов

127. Неисправности рамы тележки, при которых она не допускаются к эксплуатации. ОК 1, ОК 2, ОК 3, ОК 4, ОК 5, ОК 6, ОК 7, ОК 8, ОК 9, ПК 1.1, ПК 1.2, ПК 1.3, ПК 2.3, у-1, у-2, у-3, у-4, у-5, у-6, з-1, з-2, з-3, по-1
128. Неисправности надрессорных балок, при которых они не допускаются к эксплуатации. ОК 1, ОК 2, ОК 3, ОК 4, ОК 5, ОК 6, ОК 7, ОК 8, ОК 9, ПК 1.1, ПК 1.2, ПК 1.3, ПК 2.3, у-1, у-2, у-3, у-4, у-5, у-6, з-1, з-2, з-3, по-1

129. Требования к зазорам в эксплуатации. ОК 1, ОК 2, ОК 3, ОК 4, ОК 5, ОК 6, ОК 7, ОК 8, ОК 9, ПК 1.1, ПК 1.2, ПК 1.3, ПК 2.3, у-1, у-2, у-3, у-4, у-5, у-6, з-1, з-2, з-3, по-1
130. Требования в эксплуатации к поводковым гасителям колебаний. ОК 1, ОК 2, ОК 3, ОК 4, ОК 5, ОК 6, ОК 7, ОК 8, ОК 9, ПК 1.1, ПК 1.2, ПК 1.3, ПК 2.3, у-1, у-2, у-3, у-4, у-5, у-6, з-1, з-2, з-3, по-1
131. Требования в эксплуатации к гидравлическим гасителям колебаний. ОК 1, ОК 2, ОК 3, ОК 4, ОК 5, ОК 6, ОК 7, ОК 8, ОК 9, ПК 1.1, ПК 1.2, ПК 1.3, ПК 2.3, у-1, у-2, у-3, у-4, у-5, у-6, з-1, з-2, з-3, по-1
132. Требования в эксплуатации к фрикционным гасителям колебаний. ОК 1, ОК 2, ОК 3, ОК 4, ОК 5, ОК 6, ОК 7, ОК 8, ОК 9, ПК 1.1, ПК 1.2, ПК 1.3, ПК 2.3, у-1, у-2, у-3, у-4, у-5, у-6, з-1, з-2, з-3, по-1
133. Требования в эксплуатации к надбуксовому и центральному рессорному подвешиванию. ОК 1, ОК 2, ОК 3, ОК 4, ОК 5, ОК 6, ОК 7, ОК 8, ОК 9, ПК 1.1, ПК 1.2, ПК 1.3, ПК 2.3, у-1, у-2, у-3, у-4, у-5, у-6, з-1, з-2, з-3, по-1

25. Практическая работа №25 Исследование технического состояния автосцепного устройства

26. Практическая работа №26 Исследование технического состояния автосцепного устройства

134. Порядок технического обслуживания автосцепного устройства в эксплуатации. ОК 1, ОК 2, ОК 3, ОК 4, ОК 5, ОК 6, ОК 7, ОК 8, ОК 9, ПК 1.1, ПК 1.2, ПК 1.3, ПК 2.3, у-1, у-2, у-3, у-4, у-5, у-6, з-1, з-2, з-3, по-1

135. Порядок сборки и разборки автосцепки. ОК 1, ОК 2, ОК 3, ОК 4, ОК 5, ОК 6, ОК 7, ОК 8, ОК 9, ПК 1.1, ПК 1.2, ПК 1.3, ПК 2.3, у-1, у-2, у-3, у-4, у-5, у-6, з-1, з-2, з-3, по-1

136. Типы поглощающих аппаратов. ОК 1, ОК 2, ОК 3, ОК 4, ОК 5, ОК 8, ОК 9, ПК 1.1, ПК 1.2, ПК 1.3, ПК 2.3, у-1, у-2, у-3, у-4, у-5, у-6, з-1, з-2, з-3, по-1

137. Методы выявления неисправностей ударно-тягового (автосцепного устройства). ОК 1, ОК 2, ОК 3, ОК 4, ОК 5, ОК 8, ОК 9, ПК 1.1, ПК 1.2, ПК 1.3, ПК 2.3, у-1, у-2, у-3, у-4, у-5, у-6, з-1, з-2, з-3, по-1

138. Основные эксплуатационные браковочные размеры автосцепного устройства. ОК 1, ОК 2, ОК 3, ОК 4, ОК 5, ОК 8, ПК 1.1, ПК 1.2, ПК 1.3, ПК 2.3, у-1, у-2, у-3, у-4, у-5, у-6, з-1, з-2, з-3, по-1

139. Порядок проверки автосцепки шаблоном № 873р. ОК 1, ОК 2, ОК 3, ОК 4, ОК 5, ОК 6, ОК 7, ОК 8, ОК 9, ПК 1.1, ПК 1.2, ПК 1.3, ПК 2.3, у-1, у-2, у-3, у-4, у-5, у-6, з-1, з-2, з-3, по-1

140. Порядок проведения измерения высоты автосцепки над уровнем головок рельсов. ОК 1, ОК 2, ОК 3, ОК 4, ОК 5, ОК 6, ОК 7, ОК 8, ОК 9, ПК 1.1, ПК 1.2, ПК 1.3, ПК 2.3, у-1, у-2, у-3, у-4, у-5, у-6, з-1, з-2, з-3, по-1

141. Порядок проведения измерения завышения, занижения автосцепки. ОК 1, ОК 2, ОК 3, ОК 4, ОК 5, ОК 6, ОК 7, ОК 8, ОК 9, ПК 1.1, ПК 1.2, ПК 1.3, ПК 2.3, у-1, у-2, у-3, у-4, у-5, у-6, з-1, з-2, з-3, по-1

142. Проверка клина тягового хомута. ОК 1, ОК 2, ОК 3, ОК 4, ОК 5, ОК 6, ОК 7, ОК 8, ОК 9, ПК 1.1, ПК 1.2, ПК 1.3, ПК 2.3, у-1, у-2, у-3, у-4, у-5, у-6, з-1, з-2, з-3, по-1

143. Проверка действия предохранителя от саморасцепа в сжатом состоянии. ОК 1, ОК 2, ОК 3, ОК 4, ОК 5, ОК 6, ОК 7, ОК 8, ОК 9, ПК 1.1, ПК 1.2, ПК 1.3, ПК 2.3, у-1, у-2, у-3, у-4, у-5, у-6, з-1, з-2, з-3, по-1

144. Проверка действия предохранителя от саморасцепа в растянутом состоянии. ОК 1, ОК 2, ОК 3, ОК 4, ОК 5, ОК 6, ОК 7, ОК 8, ОК 9, ПК 1.1, ПК 1.2, ПК 1.3, ПК 2.3, у-1, у-2, у-3, у-4, у-5, у-6, з-1, з-2, з-3, по-1

145. Порядок проверки автосцепки шаблоном № 940 р. ОК 1, ОК 2, ОК 3, ОК 4, ОК 5, ОК 6, ОК 7, ОК 8, ОК 9, ПК 1.1, ПК 1.2, ПК 1.3, ПК 2.3, у-1, у-2, у-3, у-4, у-5, у-6, з-1, з-2, з-3, по-1

27. Практическая работа №27 Исследование технического состояния автоматических тормозов

146. Основные неисправности и их устранение. ОК 1, ОК 2, ОК 3, ОК 4, ОК 5, ОК 8, ОК 9, ПК 1.1, ПК 1.2, ПК 1.3, ПК 2.3, у-1, у-2, у-3, у-4, у-5, у-6, з-1, з-2, з-3, по-1

147. ТО тормозной системы вагонов. ОК 1, ОК 2, ОК 3, ОК 4, ОК 5, ОК 6, ОК 7, ОК 8, ОК 9, ПК 1.1, ПК 1.2, ПК 1.3, ПК 2.3, у-1, у-2, у-3, у-4, у-5, у-6, з-1, з-2, з-3, по-1

148. Определение утечек воздуха. ОК 1, ОК 2, ОК 3, ОК 4, ОК 5, ОК 6, ОК 7, ОК 8, ОК 9, ПК 1.1, ПК 1.2, ПК 1.3, ПК 2.3, у-1, у-2, у-3, у-4, у-5, у-6, з-1, з-2, з-3, по-1

149.Условные меловые отметки. ОК 1, ОК 2, ОК 3, ОК 4, ОК 5, ОК 8, ОК 9, ПК 1.1, ПК 1.2, ПК 1.3, ПК 2.3, у-1, у-2, у-3, у-4, у-5, у-6, з-1, з-2, з-3, по-1

150. Конструкция автотормозного оборудования. ОК 1, ОК 2, ОК 3, ОК 4, ОК 5, ОК 6, ОК 7, ОК 8, ОК 9, ПК 1.1, ПК 1.2, ПК 1.3, ПК 2.3, у-1, у-2, у-3, у-4, у-5, у-6, з-1, з-2, з-3, по-1

3. Тестовые задания. Оценка по результатам тестирования.

3.1. Примерные задания теста

Правильные ответы выделены полужирным шрифтом

1. Контроль технического состояния вагонов транзитного поезда начинается: ОК 1, ОК 2, ОК 3, ОК 4, ОК 5, ОК 6, ОК 7, ОК 8, ОК 9, ПК 1.1, ПК 1.2, ПК 1.3, ПК 2.3, у-1, у-2, у-3, у-4, у-5, у-6, з-1, з-2, з-3, по-1

Тип вопроса: Одиночный выбор

a) после остановки состава

b) в пути следования

c) после команды машиниста

d) после остановки состава и его ограждения

2. Ответственным за правильное сцепление автосцепок локомотива и первого вагона поезда является: ОК 1, ОК 2, ОК 3, ОК 4, ОК 5, ОК 6, ОК 7, ОК 8, ОК 9, ПК 1.1, ПК 1.2, ПК 1.3, ПК 2.3, у-1, у-2, у-3, у-4, у-5, у-6, з-1, з-2, з-3, по-1

Тип вопроса: Множественный выбор

a) машинист локомотива

b) осмотрщик хвостового вагона

c) составитель поездов

d) осмотрщик вагонов головной группы

e) помощник машиниста

3. Бирка о замере расстояния между внутренними гранями колёс ставится: ОК 1, ОК 2, ОК 3, ОК 4, ОК 8, ПК 1.1, ПК 1.2, ПК 1.3, ПК 2.3, у – 1,у – 2, у – 3, у – 4, у – 5, у – 6, з – 1, з – 2, з – 3, по – 1.

Тип вопроса: Одиночный выбор

a) под левый верхний болт крепительной крышки

b) под правый верхний болт крепительной крышки

c) под средний болт смотровой крышки

d) под левый болт смотровой крышки

4. Путём обстукивания можно определить: ОК 1, ОК 2, ОК 3, ОК 4, ОК 5, ОК 8, ОК 9, ПК 1.1, ПК 1.2, ПК 1.3, ПК 2.3, у-1, у-2, у-3, у-4, у-5, у-6, з-1, з-2, з-3, по-1

Тип вопроса: Одиночный выбор

a) разрушение переднего подшипника

b) разрушение торцевого крепления

c) отсутствие смазки

d) разрушение заднего подшипника

5. Назвать тип оси колесной пары, крепление на которой буксового узла осуществляют с помощью шайбы: ОК 1, ОК 4, ОК 5, ОК 8, ОК 9, ПК 1.1, ПК 1.2, ПК 1.3, ПК 2.3, у-1, у-2, у-3, у-4, у-5, у-6, з-1, з-2, з-3, по-1

Тип вопроса: Одиночный выбор

a) РУ

b) РУ1

c) РУ1 – Ш

d) РВ

6. Назвать предельно допустимый размер неравномерного проката колеса для грузовых вагонов: ОК 1, ОК 4, ОК 5, ОК 8, ОК 9, ПК 1.1, ПК 1.2, ПК 1.3, ПК 2.3, у-1, у-2, у-3, у-4, у-5, у-6, з-1, з-2, з-3, по-1

Тип вопроса: Одиночный выбор

a) не более 3,5 мм

b) не более 3 мм

c) не более 2 мм

d) не более 1 мм

7. Неисправность, при которой колесная пара «идет юзом»: ОК 1, ОК 2, ОК 3, ОК 4, ОК 5, ОК 8, ОК 9, ПК 1.1, ПК 1.2, ПК 1.3, ПК 2.3, у-1, у-2, у-3, у-4, у-5, у-6, з-1, з-2, з-3, по-1

Тип вопроса: Одиночный выбор

a) выщербина

b) ползун

c) тонкий гребень

d) неравномерный прокат

8. Не допускается к эксплуатации вагоны, имеющие продольную трещину в раме длиной: ОК 1, ОК 2, ОК 3, ОК 4, ОК 8, ОК 9, ПК 1.1, ПК 1.2, ПК 1.3, ПК 2.3, у-1, у-2, у-3, у-4, у-5, у-6, з-1, з-2, з-3, по-1

Тип вопроса: Одиночный выбор

a) более 100 мм

b) более 200 мм

c) более 300 мм

d) более 150 мм

9. Наиболее вероятной зоной появления трещин корпуса автосцепки является: ОК 1, ОК 2, ОК 3, ОК 4, ОК 5, ОК 8, ОК 9, ПК 1.1, ПК 1.2, ПК 1.3, ПК 2.3, у-1, у-2, у-3, у-4, у-5, у-6, з-1, з-2, з-3, по-1

Тип вопроса: Одиночный выбор

a) кромка малого зуба

b) отверстие для валика подъемника

c) место перехода от головки к хвостовику

d) перемычка

10. Островок безопасности предназначен: ОК 1, ОК 2, ОК 3, ОК 4, ОК 5, ОК 8, ОК 9, ПК 1.1, ПК 1.2, ПК 1.3, ПК 2.3, у-1, у-2, у-3, у-4, у-5, у-6, з-1, з-2, з-3, по-1

Тип вопроса: Одиночный выбор

a) для встречи поезда «сходу»+

b) для отдыха осмотрщиков

c) для ревизии тормозов

d) для осмотра поезда после остановки

11. Гидравлический гаситель колебаний крепится: ОК 1, ОК 2, ОК 3, ОК 4, ОК 5, ОК 8, ОК 9, ПК 1.1, ПК 1.2, ПК 1.3, ПК 2.3, у-1, у-2, у-3, у-4, у-5, у-6, з-1, з-2, з-3, по-1

Тип вопроса: Одиночный выбор

a) к раме тележки

b) к надрессорной балке

c) к раме и надрессорной балке

d) к хребтовой балке

12. Причиной износа рабочей поверхности замка является: ОК 1, ОК 2, ОК 3, ОК 4, ОК 5, ОК 8, ОК 9, ПК 1.1, ПК 1.2, ПК 1.3, ПК 2.3, у-1, у-2, у-3, у-4, у-5, у-6, з-1, з-2, з-3, по-1

Тип вопроса: Одиночный выбор

a) обрыв маятниковой подвески

b) трещина центрирующей балочки

c) трение о замок другой автосцепки

d) неправильная эксплуатация автосцепного устройства

13. Шаблоном Басалаева определяют: ОК 1, ОК 2, ОК 3, ОК 4, ОК 5, ОК 8, ПК 1.1, ПК 1.2, ПК 1.3, ПК 2.3, у-1, у-2, у-3, у-4, у-5, у-6, з-1, з-2, з-3, по-1

Тип вопроса: Множественный выбор

a) Перекос корпуса буксы относительно лабиринтного кольца

b) Износ лабиринтного кольца

c) Сдвиг корпуса буксы относительно лабиринтного кольца

d) Зазор между корпусом и крепительной крышкой

14. Длительное проворачивание внутренних колец на шейке вызывает: ОК 1, ОК 2, ОК 3, ОК 4, ОК 5, ОК 8, ПК 1.1, ПК 1.2, ПК 1.3, ПК 2.3, у-1, у-2, у-3, у-4, у-5, у-6, з-1, з-2, з-3, по-1

Тип вопроса: Одиночный выбор

a) износ наружных колец

b) проворот лабиринтного кольца

c) ступенчатый износ шейки

d) износ внутренних колец

15. При подаче вагона под погрузку равномерный прокат должен быть: ОК 1, ОК 2, ОК 3, ОК 4, ОК 5, ОК 8, ОК 9, ПК 1.1, ПК 1.2, ПК 1.3, ПК 2.3, у-1, у-2, у-3, у-4, у-5, у-6, з-1, з-2, з-3, по-1

Тип вопроса: Одиночный выбор

a) не более 8,5 мм+

b) не более 7 мм

c) не более 9 мм

d) не более 10 мм

16. Назвать шаблон, применяемый для измерения равномерного проката: ОК 1, ОК 2, ОК 4, ОК 5, ОК 8, ОК 9, ПК 1.1, ПК 1.2, ПК 1.3, ПК 2.3, у-1, у-2, у-3, у-4, у-5, у-6, з-1, з-2, з-3, по-1

Тип вопроса: Одиночный выбор

a) штанген

b) абсолютный шаблон

c) скоба ДК

d) линейка

17. Назвать предельно допустимый прокат колеса для пассажирских вагонов поездов дальнего следования: ОК 1, ОК 2, ОК 4, ОК 5, ОК 8, ОК 9, ПК 1.1, ПК 1.2, ПК 1.3, ПК 2.3, у-1, у-2, у-3, у-4, у-5, у-6, з-1, з-2, з-3, по-1

Тип вопроса: Одиночный выбор

a) не более 6 мм

b) не более 8 мм

c) не более 7 мм

d) не более 9 мм

18. Перекос кузова грузового вагона должен быть: ОК 1, ОК 2, ОК 4, ОК 5, ОК 8, ОК 9, ПК 1.1, ПК 1.2, ПК 1.3, ПК 2.3, у-1, у-2, у-3, у-4, у-5, у-6, з-1, з-2, з-3, по-1

Тип вопроса: Одиночный выбор

a) не более 100 мм

b) менее 75 мм

c) не менее 150 мм

d) не менее 200 мм

19. Суммарный зазор между скользунами полувагонов, крытых вагонов, платформ, транспортёров в эксплуатации должен быть: ОК 1, ОК 2, ОК 4, ОК 5, ОК 8, ОК 9, ПК 1.1, ПК 1.2, ПК 1.3, ПК 2.3, у-1, у-2, у-3, у-4, у-5, у-6, з-1, з-2, з-3, по-1

Тип вопроса: Одиночный выбор

a) не < 3мм, не > 18мм

b) не < 4мм, не > 20мм

c) не < 7мм, не > 15 мм

d) не < 6мм, не > 12 мм

20. Причина равномерного проката колесных пар: ОК 1, ОК 2, ОК 4, ОК 5, ОК 8, ОК 9, ПК 1.1, ПК 1.2, ПК 1.3, ПК 2.3, у-1, у-2, у-3, у-4, у-5, у-6, з-1, з-2, з-3, по-1

Тип вопроса: Одиночный выбор

a) раздавливание обода под нагрузкой

b) юз

c) вписывание вагона в кривую

d) частая смена режимов торможения

21. Наиболее часто встречающиеся неисправности у полувагонов: ОК 1, ОК 2, ОК 3, ОК 4, ОК 5, ОК 8, ОК 9, ПК 1.1, ПК 1.2, ПК 1.3, ПК 2.3, у-1, у-2, у-3, у-4, у-5, у-6, з-1, з-2, з-3, по-1

Тип вопроса: Множественный выбор

a) поломки крышек

b) трещины котла

c) повреждение бортов

d) поломки люковых и дверных запоров

e) неисправность сливных приборов

22. В эксплуатации завышение фрикционного клина относительно нижней опорной поверхности надрессорной балки допускается: ОК 1, ОК 2, ОК 4, ОК 5, ОК 8, ОК 9, ПК 1.1, ПК 1.2, ПК 1.3, ПК 2.3, у-1, у-2, у-3, у-4, у-5, у-6, з-1, з-2, з-3, по-1

Тип вопроса: Одиночный выбор

a) не более 8 мм

b) не более 4 мм

c) не более 9 мм

d) не более 7 мм

23. Название смазки, которая используется в буксовом узле с цилиндрическими роликами: ОК 1, ОК 2, ОК 4, ОК 5, ОК 8, ОК 9, ПК 1.1, ПК 1.2, ПК 1.3, ПК 2.3, у-1, у-2, у-3, у-4, у-5, у-6, з-1, з-2, з-3, по-1

Тип вопроса: Одиночный выбор

a) Касетол

b) ЛЗ-ЦНИИ

c) Буксол

d) 1 - ЛЗ

24. Несоблюдение натяга внутренних колец при монтаже может привести: ОК 1, ОК 2, ОК 3, ОК 4, ОК 5, ОК 6, ОК 7, ОК 8, ОК 9, ПК 1.1, ПК 1.2, ПК 1.3, ПК 2.3, у-1, у-2, у-3, у-4, у-5, у-6, з-1, з-2, з-3, по-1

Тип вопроса: Множественный выбор

a) к провороту внутренних колец

b) к деформации смотровой крышки

c) к ступенчатому износу шейки оси

d) к попаданию влаги в корпус буксы

e) к разрушению внутренних колец

25. Дополнить

Шаблон, применяемый для замера толщины обода колеса - это _____ ОК 1, ОК 2, ОК 4, ОК 5, ОК 8, ПК 1.1, ПК 1.2, ПК 1.3, ПК 2.3, у-1, у-2, у-3, у-4, у-5, у-6, з-1, з-2, з-3, по-1

Тип вопроса: Открытый

<u>толщиномер</u>

26. Ось РУ1Ш – 950 имеет: ОК 1, ОК 2, ОК 4, ОК 5, ОК 8, ОК 9, ПК 1.1, ПК 1.2, ПК 1.3, ПК 2.3, у-1, у-2, у-3, у-4, у-5, у-6, з-1, з-2, з-3, по-1

Тип вопроса: Одиночный выбор

a) две шейки, две предподступичных, среднюю часть и галтели

b) две шейки, две предподступичных, две подступичных, среднюю часть и галтели

c) две шейки, две предподступичных, две подступичных, среднюю часть

d) две шейки, одна предподступичная, две подступичных, среднюю часть

27. Предельно допустимый размер толщины гребня колеса: ОК 1, ОК 2, ОК 4, ОК 5, ОК 8, ОК 9, ПК 1.1, ПК 1.2, ПК 1.3, ПК 2.3, у-1, у-2, у-3, у-4, у-5, у-6, з-1, з-2, з-3, по-1

Тип вопроса: Одиночный выбор

a) не менее 33 мм

b) не менее 30 мм

c) не менее 35 мм

d) не менее 36 мм

28. Не допускается к эксплуатации вагоны, имеющие вертикальный прогиб хребтовой балки длиной: ОК 1, ОК 2, ОК 4, ОК 5, ОК 8, ОК 9, ПК 1.1, ПК 1.2, ПК 1.3, ПК 2.3, у-1, у-2, у-3, у-4, у-5, у-6, з-1, з-2, з-3, по-1

Тип вопроса: Одиночный выбор

a) не более 100 мм

b) не более 200 мм

c) не более 300 мм

d) не более 350 мм

29. Наружный осмотр автосцепного устройства производится внешним осмотром и при помощи: ОК 1, ОК 2, ОК 3, ОК 4, ОК 5, ОК 6, ОК 7, ОК 8, ОК 9, ПК 1.1, ПК 1.2, ПК 1.3, ПК 2.3, у-1, у-2, у-3, у-4, у-5, у-6, з-1, з-2, з-3, по-1

Тип вопроса: Одиночный выбор

a) ломика

b) шаблона 873р

c) шаблона 940р

d) максимального шаблона

30. Не допускаются к эксплуатации вагоны, имеющие вертикальную трещину в раме длиной: ОК 1, ОК 2, ОК 4, ОК 5, ОК 8, ОК 9, ПК 1.1, ПК 1.2, ПК 1.3, ПК 2.3, у-1, у-2, у-3, у-4, у-5, у-6, з-1, з-2, з-3, по-1

Тип вопроса: Одиночный выбор

a) более 100 мм

b) более 200 мм

c) более 300 мм

d) более 150 мм

31. Дополнить

Шаблон, применяемый для замера проката колеса - это _____ ОК 1, ОК 2, ОК 4, ОК 5, ОК 8, ОК 9, ПК 1.1, ПК 1.2, ПК 1.3, ПК 2.3, у-1, у-2, у-3, у-4, у-5, у-6, з-1, з-2, з-3, по-1

Тип вопроса: Открытый

Абсолютный*

32. Дополнить

Допустимая величина провисания автосцепки должна быть не более ____ мм. ОК 1, ОК 2, ОК 4, ОК 5, ОК 8, ОК 9, ПК 1.1, ПК 1.2, ПК 1.3, ПК 2.3, у-1, у-2, у-3, у-4, у-5, у-6, з-1, з-2, з-3, по-1

Тип вопроса: Открытый

10

33. Дополнить

Минимальная толщина тормозных колодок с сетчато – проволочным каркасом должна быть _____ мм. ОК 1, ОК 2, ОК 4, ОК 5, ОК 8, ОК 9, ПК 1.1, ПК 1.2, ПК 1.3, ПК 2.3, у-1, у-2, у-3, у-4, у-5, у-6, з-1, з-2, з-3, по-1

Тип вопроса: Открытый

10

34. Измерить глубину ползуна можно: ОК 1, ОК 2, ОК 4, ОК 5, ОК 8, ПК 1.1, ПК 1.2, ПК 1.3, ПК 2.3, у-1, у-2, у-3, у-4, у-5, у-6, з-1, з-2, з-3, по-1

Тип вопроса: Множественный выбор

a) линейкой

b) глубиномером

c) абсолютным шаблоном

d) толщиномером

e) кронциркулем

35. Дополнить

Предельно допустимый размер выщербины колеса для пассажирских вагонов: глубина не более 10 мм или длина не более _____ мм ОК 1, ОК 2, ОК 4, ОК 5, ОК 8, ОК 9, ПК 1.1, ПК 1.2, ПК 1.3, ПК 2.3, у-1, у-2, у-3, у-4, у-5, у-6, з-1, з-2, з-3, по-1

Тип вопроса: Открытый

<u>25</u>

36. Необходимое количество замеров абсолютным шаблоном при определении неравномерного проката: ОК 1, ОК 2, ОК 3, ОК 4, ОК 5, ОК 6, ОК 7, ОК 8, ОК 9, ПК 1.1, ПК 1.2, ПК 1.3, ПК 2.3, у-1, у-2, у-3, у-4, у-5, у-6, з-1, з-2, з-3, по-1

Тип вопроса: Одиночный выбор

a) 1

b) 2

c) 3

d) 4

37. Максимальный нагрев буксового узла (кроме кассетных) в эксплуатации составляет не более: ОК 1, ОК 2, ОК 4, ОК 5, ОК 6, ОК 7, ОК 8, ОК 9, ПК 1.1, ПК 1.2, ПК 1.3, ПК 2.3, у-1, у-2, у-3, у-4, у-5, у-6, з-1, з-2, з-3, по-1

Тип вопроса: Одиночный выбор

a) 60°

b) 75°

c) 67°

d) 55°

38. Причиной внезапного разрушения подшипника является: ОК 1, ОК 2, ОК 3, ОК 4, ОК 5, ОК 8, ОК 9, ПК 1.1, ПК 1.2, ПК 1.3, ПК 2.3, у-1, у-2, у-3, у-4, у-5, у-6, з-1, з-2, з-3, по-1

Тип вопроса: Одиночный выбор

a) недостаточный осевой зазор

b) недостаточно смазки в буксе

c) отсутствие резиновой прокладки

d) сильный нагрев буксового узла

39. Установить соответствие: ОК 1, ОК 2, ОК 4, ОК 8, ОК 9, ПК 1.1, ПК 1.2, ПК 1.3, ПК 2.3, у-1, у-2, у-3, у-4, у-5, у-6, з-1, з-2, з-3, по-1

Тип вопроса: Соответствие

а. Шаблон Басалаева	1 – вертикальный подрез гребня
б. Толщиномер	2- сдвиг и перекос буксы относительно лабиринтного кольца
в. Скоба ДК	3 – толщина обода
г. ВПГ	4 – диаметр колеса

А-2; б – 3; в – 4, г - 1

40. Разрешается ли эксплуатация тележек, если в порожнем вагоне не нагружены клинья и подклиновые пружины ОК 1, ОК 2, ОК 3, ОК 4, ОК 5, ОК 8, ОК 9, ПК 1.1, ПК 1.2, ПК 1.3, ПК 2.3, у-1, у-2, у-3, у-4, у-5, у-6, з-1, з-2, з-3, по-1

Тип вопроса: Одиночный выбор

a) разрешается

b) разрешается со скоростью не более 15 км/ч

c) разрешается со скоростью не более 70 км/

d) не разрешается

41. Цепь расцепного привода считается короткой ОК 1, ОК 2, ОК 4, ОК 5, ОК 8, ОК 9, ПК 1.1, ПК 1.2, ПК 1.3, ПК 2.3, у-1, у-2, у-3, у-4, у-5, у-6, з-1, з-2, з-3, по-1

Тип вопроса: Одиночный выбор

a) если нельзя положить плоскую часть расцепного рычага на горизонтальную полочку кронштейна

b) если ее длина менее 70 см

c) если можно положить плоскую часть расцепного рычага на горизонтальную полочку кронштейна

d) если ее длина менее 50 см

42. В эксплуатации занижение фрикционного клина относительно нижней опорной поверхности надрессорной балки допускается ОК 1, ОК 2, ОК 3, ОК 4, ОК 5, ОК 8, ОК 9, ПК 1.1, ПК 1.2, ПК 1.3, ПК 2.3, у-1, у-2, у-3, у-4, у-5, у-6, з-1, з-2, з-3, по-1

Тип вопроса: Одиночный выбор

a) не более 5 мм

b) не более 9 мм

c) не более 12 мм

d) не более 14

43. Зазор между втулкой шпинтона и затянутой корончатой гайкой ОК 1, ОК 2, ОК 4, ОК 5, ОК 8, ОК 9, ПК 1.1, ПК 1.2, ПК 1.3, ПК 2.3, у-1, у-2, у-3, у-4, у-5, у-6, з-1, з-2, з-3, по-1

Тип вопроса: Одиночный выбор

a) не допускается

b) не более 10 мм

c) не менее 8 мм

d) не более 5

44. Клеймо о среднем ремонте колесных пар ставится на ОК 1, ОК 2, ОК 3, ОК 4, ОК 5, ОК 6, ОК 7, ОК 8, ОК 9, ПК 1.1, ПК 1.2, ПК 1.3, ПК 2.3, у-1, у-2, у-3, у-4, у-5, у-6, з-1, з-2, з-3, по-1

Тип вопроса: Одиночный выбор

a) левом торце оси колесной пары

b) правом торце оси колесной пары

c) на средней части оси колесной пары

d) на предподступичной части оси колесной пары

45. Преждевременное включение предохранителя от саморасцепа проверяют ОК 1, ОК 2, ОК 4, ОК 5, ОК 8, ОК 9, ПК 1.1, ПК 1.2, ПК 1.3, ПК 2.3, у-1, у-2, у-3, у-4, у-5, у-6, з-1, з-2, з-3, по-1

Тип вопроса: Одиночный выбор

a) шаблоном 940р

b) шаблоном 873р

c) ломиком Гладуна

d) калибровочным ломиком

46. Предельно допустимый размер выщербины на поверхности катания колеса для грузовых вагонов ОК 1, ОК 2, ОК 3, ОК 4, ОК 5, ОК 6, ОК 7, ОК 8, ОК 9, ПК 1.1, ПК 1.2, ПК 1.3, ПК 2.3, у-1, у-2, у-3, у-4, у-5, у-6, з-1, з-2, з-3, по-1

Тип вопроса: Одиночный выбор

a) глубина не более 10 мм или длина не более 25 мм

b) глубина не более 10 мм или длина не более 50 мм

c) глубина не более 10 мм или длина не более 20 мм

d) глубина не более 10 мм или длина не более 15 мм

47. Установить соответствие между неисправностью колесной пары и ее причиной ОК 1, ОК 2, ОК 4, ОК 5, ОК 8, ПК 1.1, ПК 1.2, ПК 1.3, ПК 2.3, у-1, у-2, у-3, у-4, у-5, у-6, з-1, з-2, з-3, по-1

Тип вопроса: Соответствие

а. Вертикальный подрез гребня	1 – Разность диаметров колес
б. Ползун	2 - Частые изменения режимов торможения
в. Навар	3 – Усталость металла колесной пары
г. Выщербины	4 – Неисправность буксы

а – 1, б – 4, в – 2, г - 3

48. Дополнить

_____ - это сварная конструкция, основание кузова. ОК 1, ОК 2, ОК 4, ОК 5, ОК 8, ОК 9, ПК 1.1, ПК 1.2, ПК 1.3, ПК 2.3, у-1, у-2, у-3, у-4, у-5, у-6, з-1, з-2, з-3, по-1

Тип вопроса: Открытый

<u>Рама</u>

49. Признаки наличия трещин: ОК 1, ОК 2, ОК 4, ОК 8, ПК 1.1, ПК 1.2, ПК 1.3, ПК 2.3, у-1, у-2, у-3, у-4, у-5, у-6, з-1, з-2, з-3, по-1

Тип вопроса: Множественный выбор

a) валик пыли

b) выцветание краски

c) цвет побежалости

d) иней зимой

50. Указать последовательность разборки деталей механизма сцепления автосцепки ОК 1, ОК 2, ОК 4, ОК 5, ОК 8, ОК 9, ПК 1.1, ПК 1.2, ПК 1.3, ПК 2.3, у-1, у-2, у-3, у-4, у-5, у-6, з-1, з-2, з-3, по-1

Тип вопроса: Упорядоченный список

a) замкодержатель

b) болт

c) валик подъемника

d) подъемник

e) замок с предохранителем

b, c, e, a, d

51. Указать последовательность сборки деталей механизма сцепления автосцепки ОК 1, ОК 2, ОК 4, ОК 5, ОК 8, ОК 9, ПК 1.1, ПК 1.2, ПК 1.3, ПК 2.3, у-1, у-2, у-3, у-4, у-5, у-6, з-1, з-2, з-3, по-1

Тип вопроса: Упорядоченный список

a) замкодержатель

b) болт

c) валик подъемника

d) подъемник

e) замок с предохранителем

d, a, e, c, b

52. Дополнить

Вагон, на котором встречаются два осмотрщика вагонов при техническом обслуживании называется вагоном _____ ОК 1, ОК 2, ОК 4, ОК 5, ОК 6, ОК 7, ОК 8, ОК 9, ПК 1.1, ПК 1.2, ПК 1.3, ПК 2.3, у-1, у-2, у-3, у-4, у-5, у-6, з-1, з-2, з-3, по-1

Тип вопроса: Открытый

<u>встречи</u>

53. Количество позиций осмотрщика вагонов при техническом обслуживании: ОК 1, ОК 2, ОК 3, ОК 4, ОК 5, ОК 6, ОК 7, ОК 8, ОК 9, ПК 1.1, ПК 1.2, ПК 1.3, ПК 2.3, у-1, у-2, у-3, у-4, у-5, у-6, з-1, з-2, з-3, по-1

Тип вопроса: Одиночный выбор

a) 10

b) 5

c) 15

d) 12

54. Указать назначение шипа замка автосцепки ОК 1, ОК 2, ОК 4, ОК 5, ОК 8, ОК 9, ПК 1.1, ПК 1.2, ПК 1.3, ПК 2.3, у-1, у-2, у-3, у-4, у-5, у-6, з-1, з-2, з-3, по-1

Тип вопроса: Одиночный выбор

a) Навешивания предохранителя

b) Навешивания замкодержателя

c) Навешивания подъемника

d) Для утапливания замка

55. Указать элемент, через который передается нагрузка от рамы вагона на тележку 18-100 на прямом участке пути ОК 1, ОК 2, ОК 3, ОК 4, ОК 5, ОК 8, ПК 1.1, ПК 1.2, ПК 1.3, ПК 2.3, у-1, у-2, у-3, у-4, у-5, у-6, з-1, з-2, з-3, по-1

Тип вопроса: Одиночный выбор

a) Буксовый узел

b) Колесные пары

c) Подпятник

d) Скользуны

56. Указать количество крышек люков на четырёхосном полувагоне ОК 1, ОК 2, ОК 3, ОК 4, ОК 5, ОК 8, ПК 1.1, ПК 1.2, ПК 1.3, ПК 2.3, у-1, у-2, у-3, у-4, у-5, у-6, з-1, з-2, з-3, по-1

Тип вопроса: Одиночный выбор

a) 14

b) 16

c) 8

d) 4

57. Указать тип автосцепки, которая устанавливается на восьмиосных вагонах ОК 1, ОК 2, ОК 3, ОК 4, ОК 5, ОК 8, ПК 1.1, ПК 1.2, ПК 1.3, ПК 2.3, у-1, у-2, у-3, у-4, у-5, у-6, з-1, з-2, з-3, по-1

Тип вопроса: Одиночный выбор

a) СА-3М

b) СА-3

c) СА-4

d) СА-4М

58. Назвать элемент подшипника под цифрой 2 ОК 1, ОК 2, ОК 4, ОК 5, ОК 8, ПК 1.1, ПК 1.2, ПК 1.3, ПК 2.3, у-1, у-2, у-3, у-4, у-5, у-6, з-1, з-2, з-3, по-1

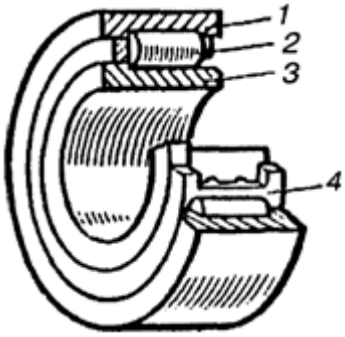

Тип вопроса: Одиночный выбор

a) Ролик

b) Сепаратор

c) Наружное кольцо

d) Внутреннее кольцо

59. Назвать элемент подшипника под цифрой 1 ОК 1, ОК 2, ОК 4, ОК 5, ОК 8, ПК 1.1, ПК 1.2, ПК 1.3, ПК 2.3, у-1, у-2, у-3, у-4, у-5, у-6, з-1, з-2, з-3, по-1

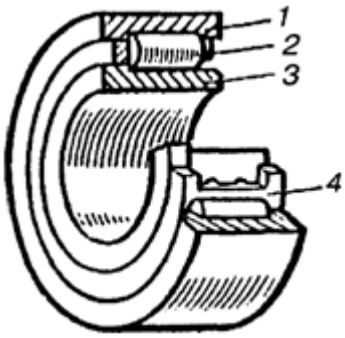

Тип вопроса: Одиночный выбор

a) Ролик

b) Сепаратор

c) Наружное кольцо

d) Внутреннее кольцо

60. Назвать часть автосцепки под цифрой 2 ОК 1, ОК 2, ОК 4, ОК 8, ОК 9, ПК 1.1, ПК 1.2, ПК 1.3, ПК 2.3, у-1, у-2, у-3, у-4, у-5, у-6, з-1, з-2, з-3, по-1

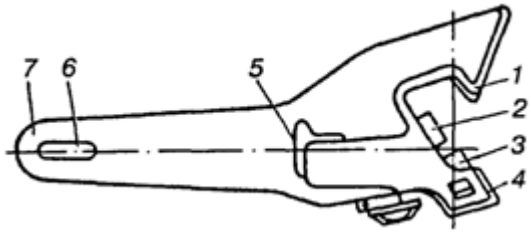

Тип вопроса: Одиночный выбор

a) Хвостовик

b) Замок

c) Замкодержатель

d) Большой зуб

e) Малый зуб

3.2. Соответствие между бальной системой и системой оценивания по результатам тестирования устанавливается посредством следующей таблицы:

Объект оценки	Показатели оценивания результатов обучения	Оценка	Уровень результатов обучения
Обучающийся	60 баллов и менее	«Неудовлетворительно»	Низкий уровень
	74 – 61 баллов	«Удовлетворительно»	Пороговый уровень
	84 – 77 баллов	«Хорошо»	Повышенный уровень
	100 – 85 баллов	«Отлично»	Высокий уровень

4.Оценка ответа обучающего на вопросы дифференцированного зачета, других форм контроля

4.1. Оценка ответа обучающегося на вопросы дифференцированного зачета, других форм контроля

Элементы оценивания	Содержание шкалы оценивания			
	Неудовлетворительно	Удовлетворительно	Хорошо	Отлично
	Не зачтено	Зачтено	Зачтено	Зачтено
Соответствие ответов формулировкам вопросов (заданий)	Полное несоответствие по всем вопросам	Значительные погрешности	Незначительные погрешности	Полное соответствие
Структура, последовательность и логика ответа. Умение четко, понятно, грамотно и свободно излагать свои мысли	Полное несоответствие критерию.	Значительное несоответствие критерию	Незначительное несоответствие критерию	Соответствие критерию при ответе на все вопросы.
Знание нормативных, правовых документов и специальной литературы	Полное незнание нормативной и правовой базы и специальной литературы	Имеют место существенные упущения (незнание большей части из документов и специальной литературы по названию, содержанию и т.д.).	Имеют место несущественные упущения и незнание отдельных (единичных) работ из числа обязательной литературы.	Полное соответствие данному критерию ответов на все вопросы.
Умение увязывать теорию с практикой, в том числе в области профессиональной работы	Умение связать теорию с практикой работы не проявляется.	Умение связать вопросы теории и практики проявляется редко	Умение связать вопросы теории и практики в основном проявляется.	Полное соответствие данному критерию. Способность интегрировать знания и привлекать сведения из различных научных сфер
Качество ответов на дополнительные вопросы	На все дополнительные вопросы преподавателя даны неверные ответы.	Ответы на большую часть дополнительных вопросов преподавателя даны неверно.	1. Даны неполные ответы на дополнительные вопросы преподавателя. 2. Дан один неверный ответ на дополнительные вопросы преподавателя.	Даны верные ответы на все дополнительные вопросы преподавателя.